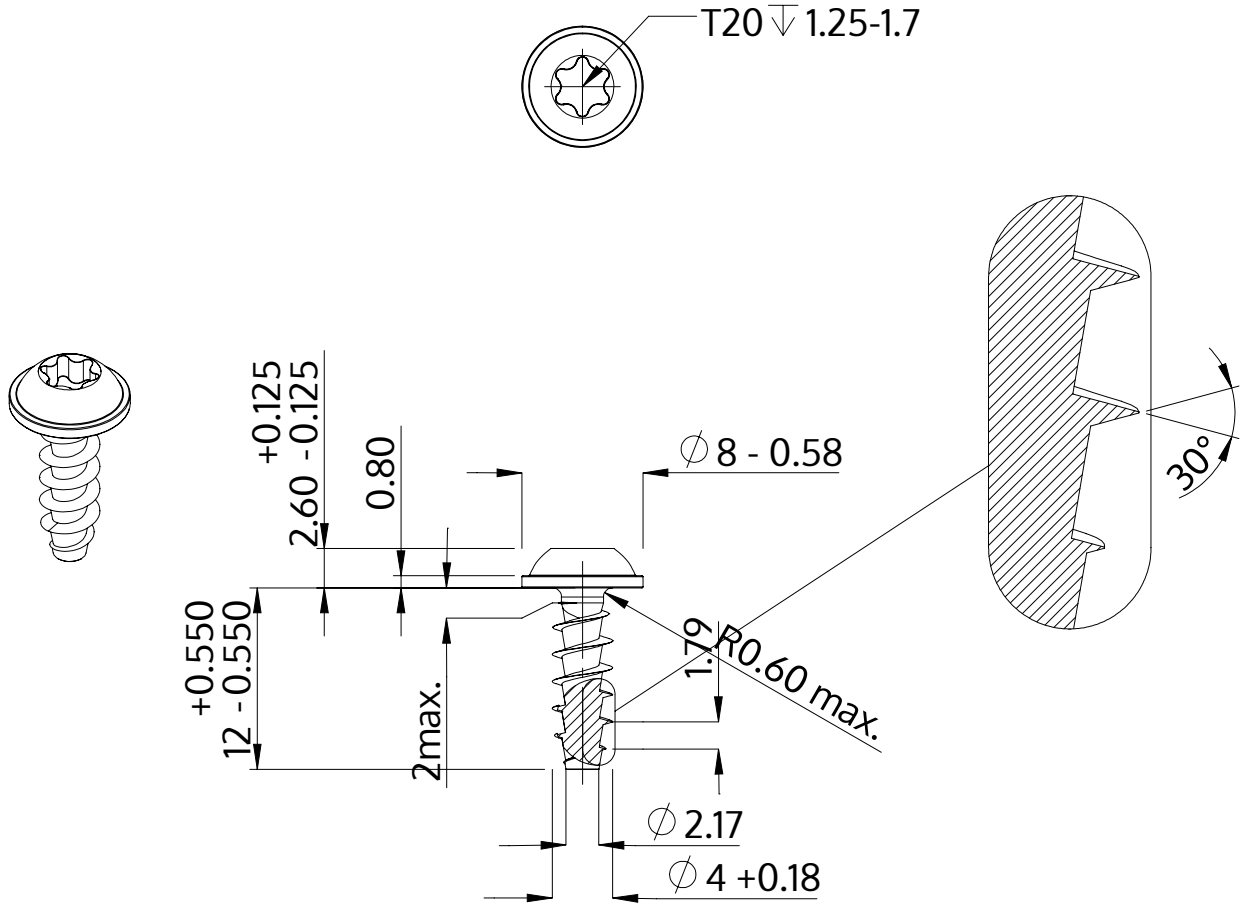

Descrição	STP38A 4.0x12.0 - T20
Material	aço, endurecido
Superfície	Zincado Niquelado Galvanizado, Passivado negro
Peso	1.087 kg / 1000 peças

SCREWERK	**STP38A0400120B**	
Desenho Métrico A4	Escala 2:1	2024-10