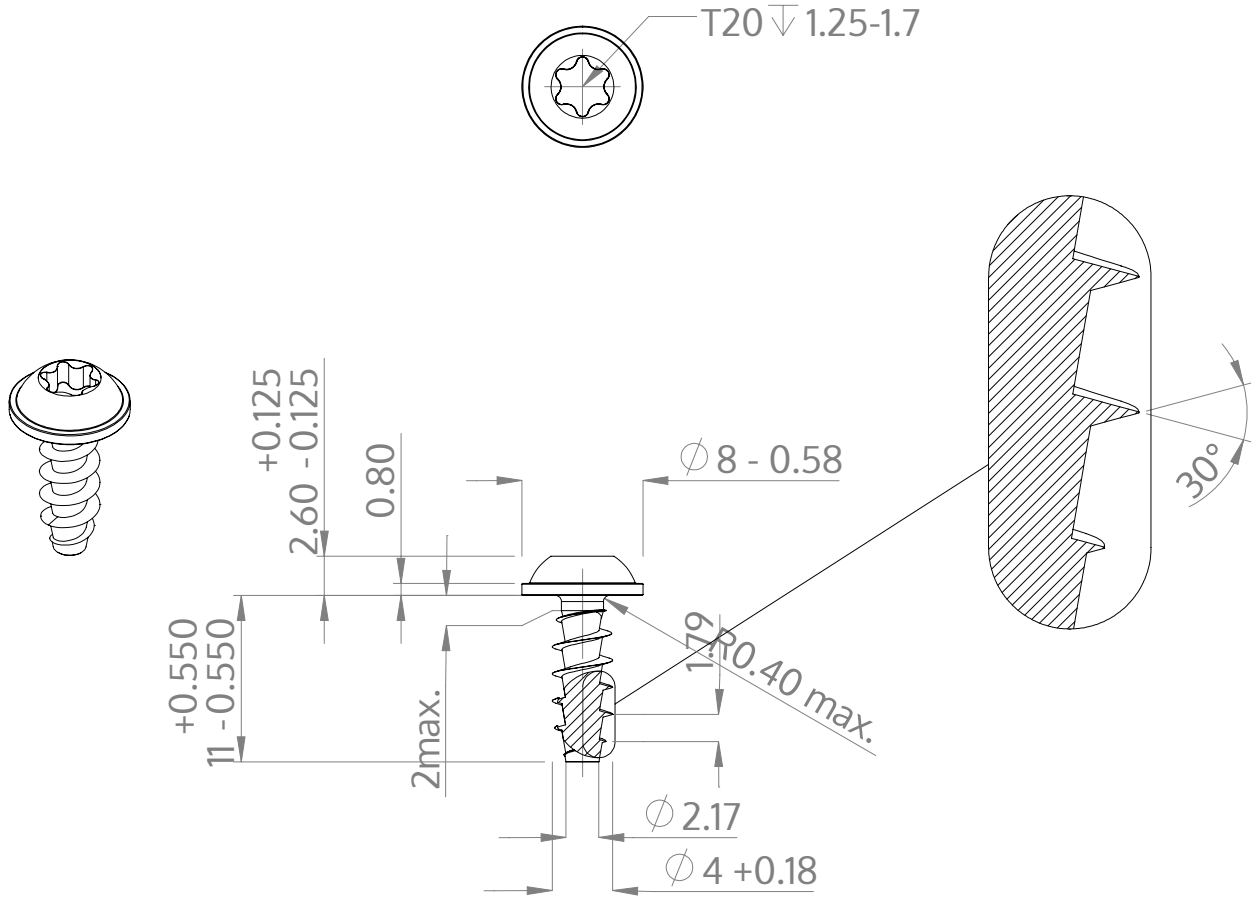

Descrizione	STP38A 4.0x11.0 - T20
Materiale	acciaio, temprato
Superficie	zincato 5-7 micron, ricotto, blu / trasparente passivato
Peso	1.039 kg / 1000 pezzi

SCREWERK	**STP38A0400110S**	
Disegno metrico A4	Scala 2:1	2025-04