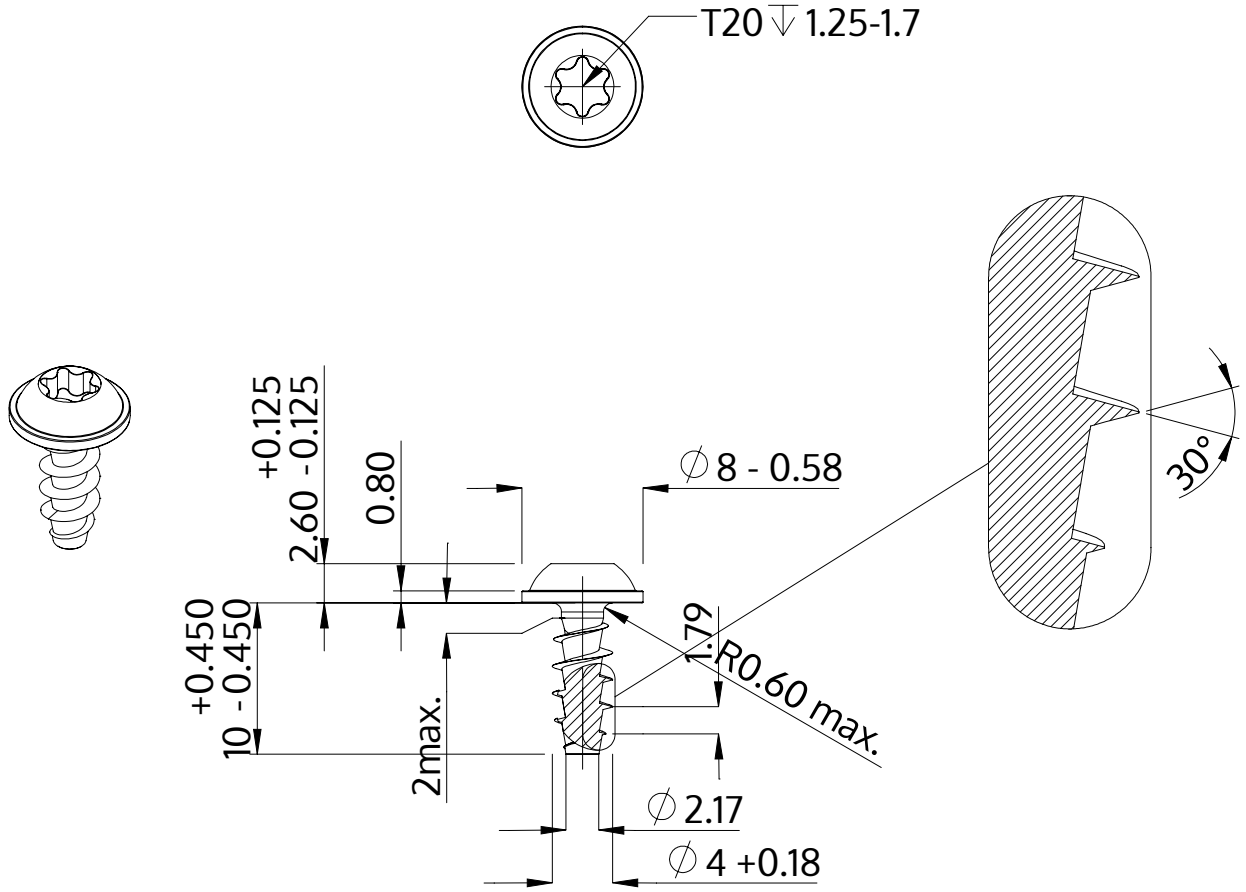

Açıklaması	STP38A 4.0x10.0 - T20
Malzeme	Paslanmaz Çelik A4
Kaplama	Parlak, cilalanmış ve pasifleştirilmiştir
Ağırlık	0.991 kg / 1000 Adet

SCREWERK	**STP38A0400100C**	
Metrik çizim A4	Ölçeklendirme None:1	2024-04