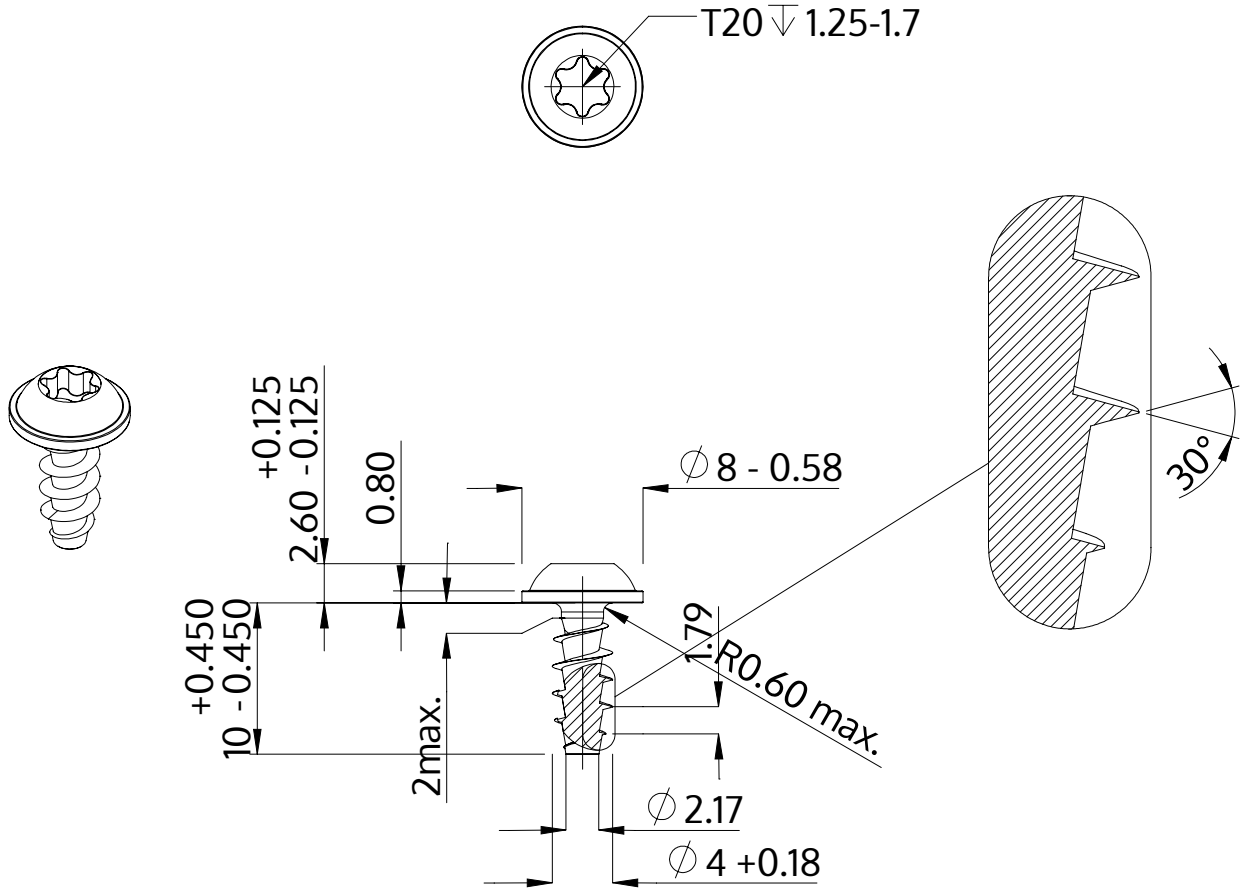

Beskrivning	STP38A 4.0x10.0 - T20
Material	rostfritt stål A4
Yta	blank och passiviserad
Vikt	0.991 kg / 1000 styck

SCREWERK	**STP38A0400100C**	
Metrisk skiss A4	Skala None:1	2024-04