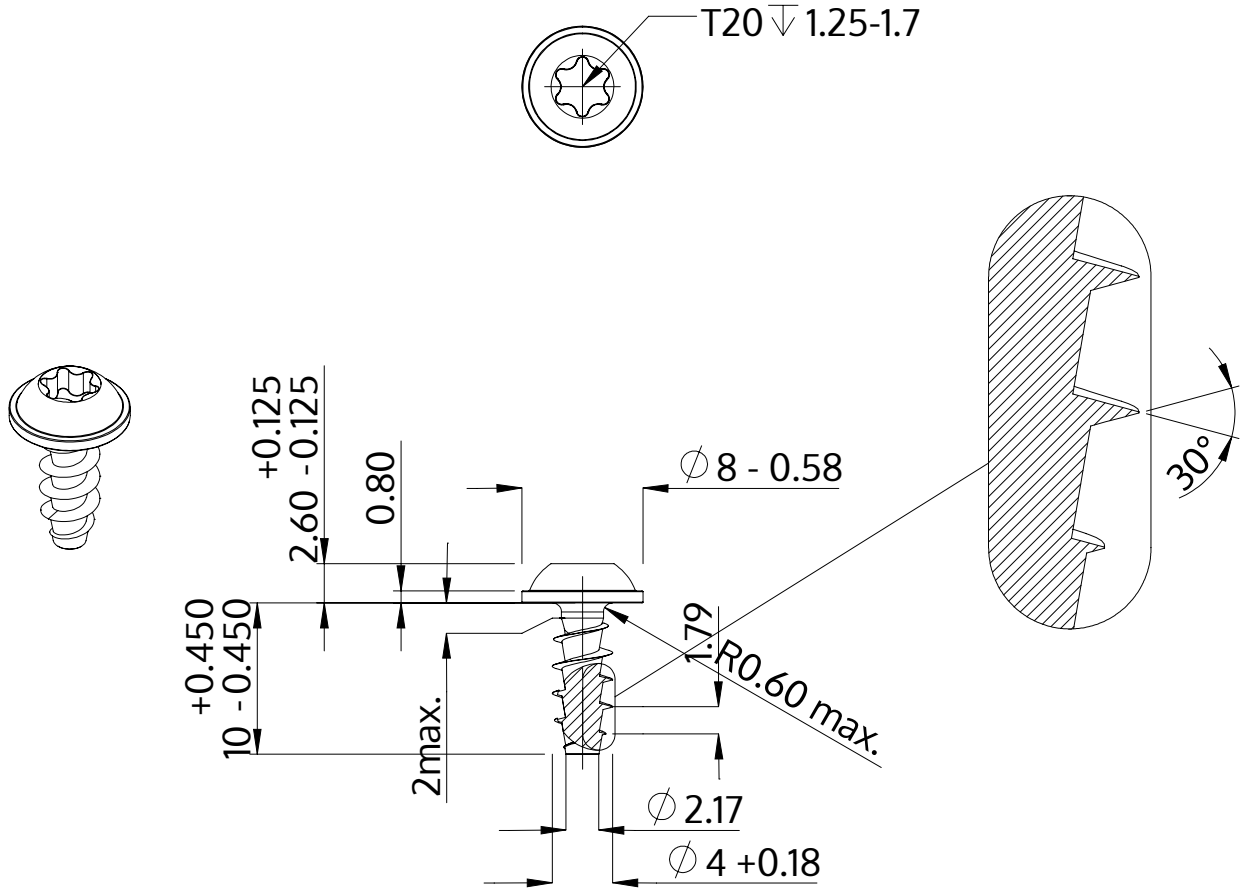

Descrição	STP38A 4.0x10.0 - T20
Material	aço, endurecido
Superfície	Zincado Niquelado Galvanizado, Passivado negro
Peso	0.991 kg / 1000 peças

SCREWERK	**STP38A0400100B**	
Desenho Métrico A4	Escala None:1	2024-04