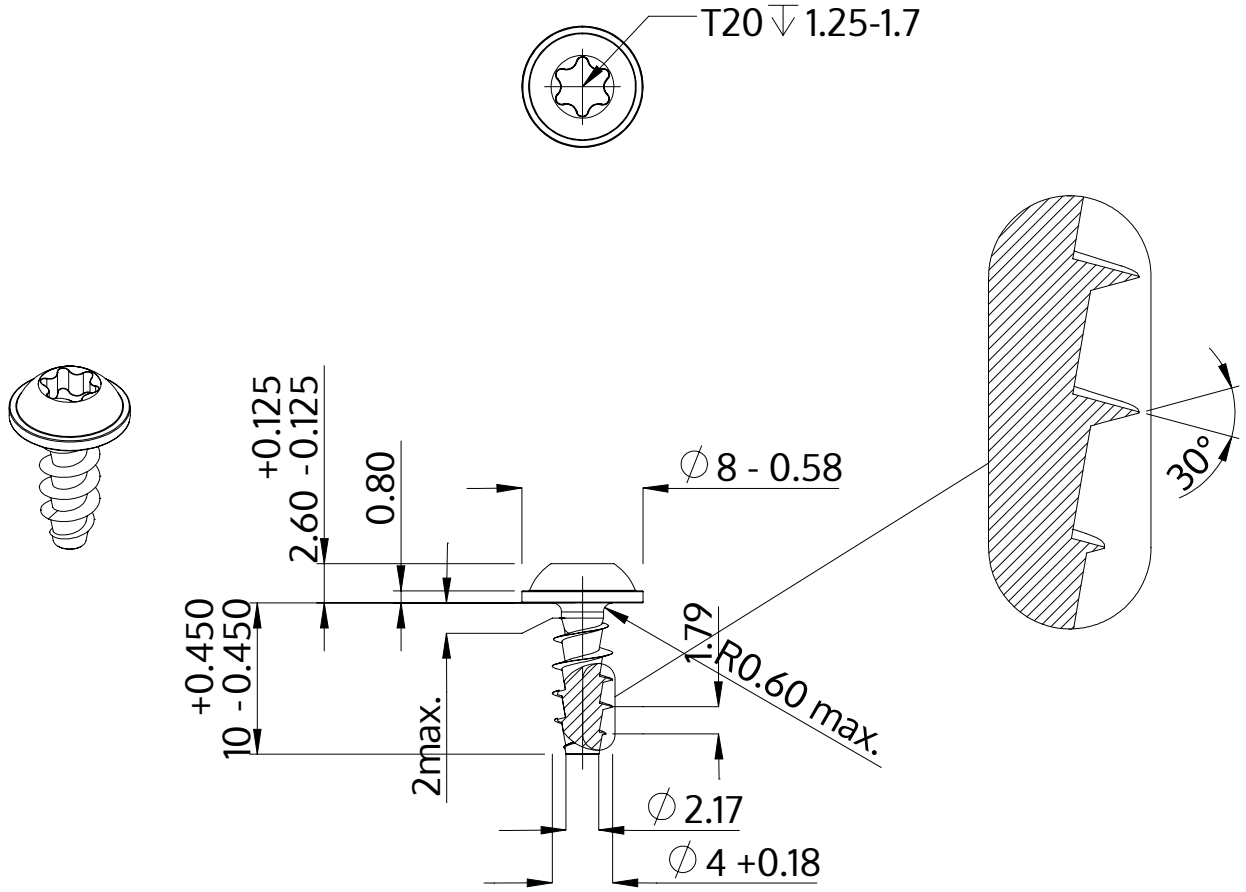

Opis	STP38A 4.0x10.0 - T20
Materiał	Stal, hartowana
Powierzchnia	ZiNi czarna-pasywowana, temperowana, uszczelniona
Waga	0.991 kg / 1000 sztuk

SCREWERK	**STP38A0400100B**	
Rysunek metryczny A4	Skala 2:1	2024-10