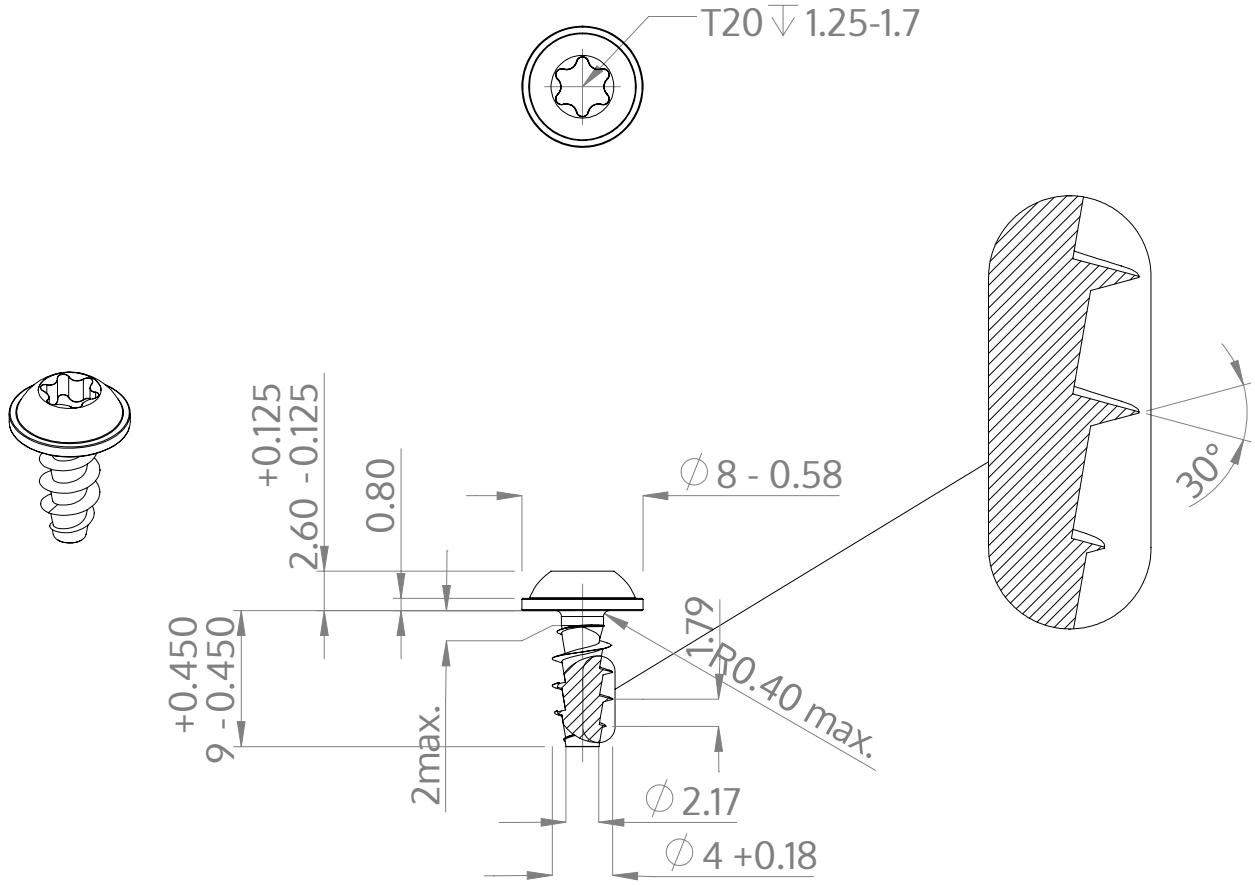

Beskrivning	STP38A 4.0x9.0 - T20
Material	stål, härdat
Yta	förzinkad 5-7 µm, härdad, blå/transparent passiviserad
Vikt	0.942 kg / 1000 styck

SCREWERK	**STP38A0400090S**	
Metrisk skiss A4	Skala 2:1	2025-04