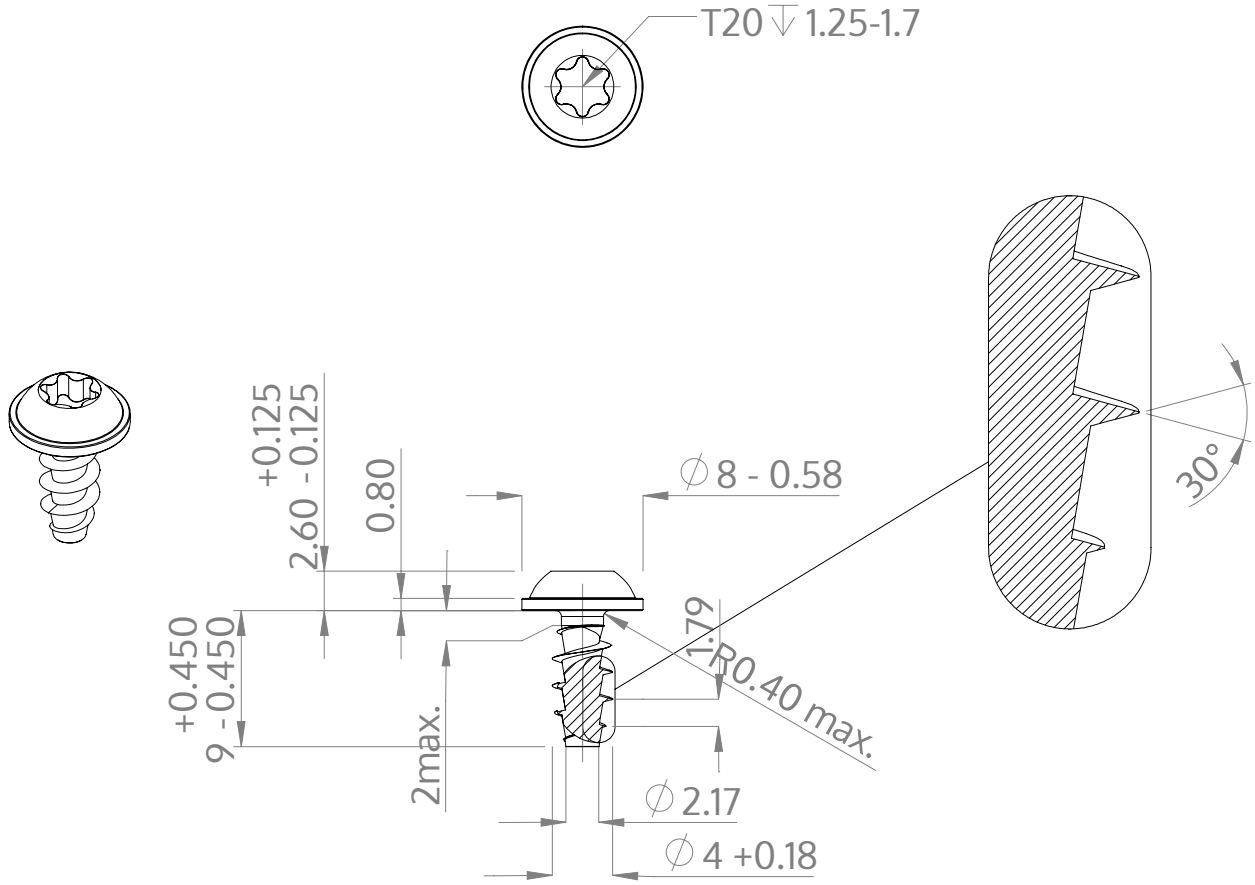


| | |
|---|---|
| Descriere | STP38A 4.0x9.0 - T20 |
| Material | oțel, călit |
| Exterior | zincat 5-7 µm, recopt, pasivat transparent/albastru |
| Greutate | 0.942 kg / 1000 unități |

| | | |
|---|---|---|
| SCREWERK | **STP38A0400090S** | |
| Desen metric A4 | Scalarea 2:1 | 2025-04 |