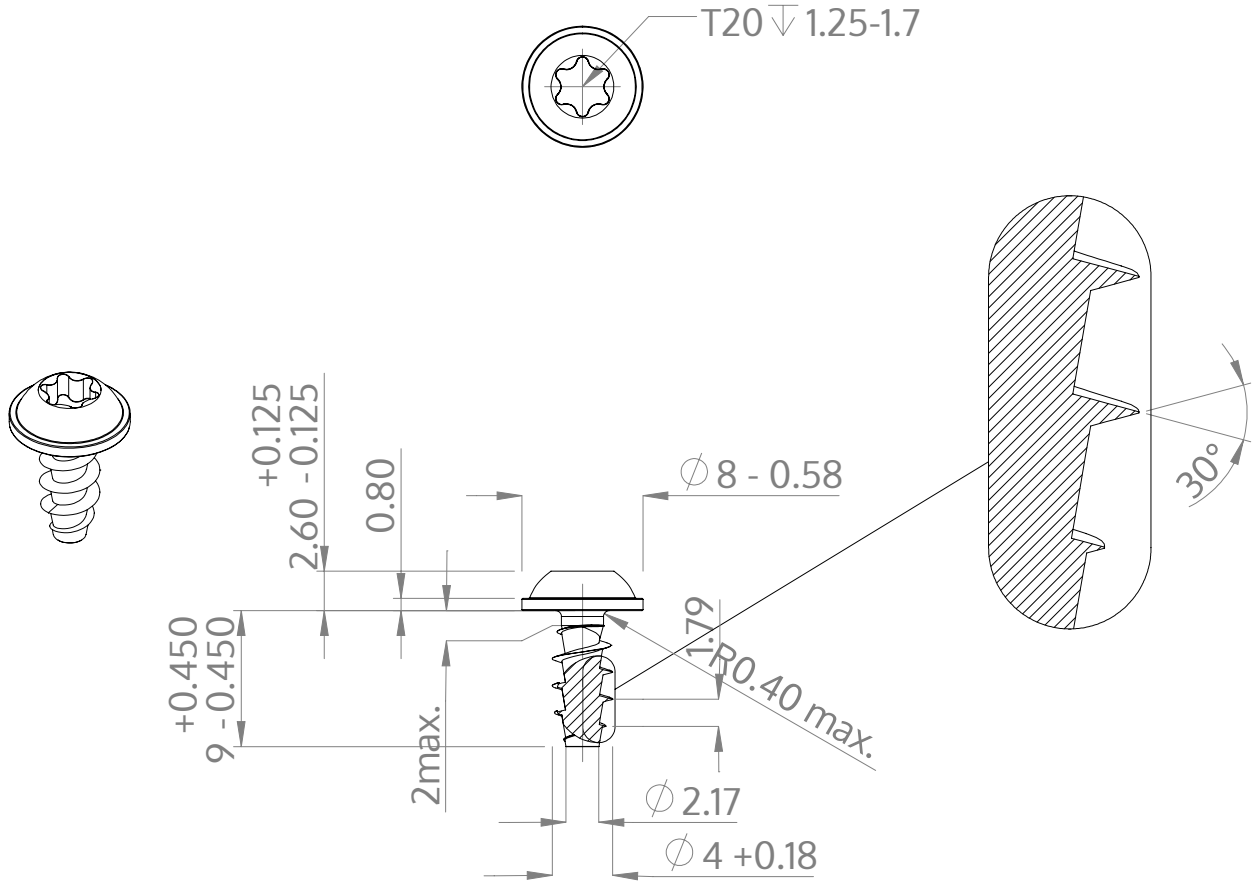

Descrição	STP38A 4.0x9.0 - T20
Material	aço, endurecido
Superfície	zincado 5-7 µm, galvanizado, azul / passivado transparente
Peso	0.942 kg / 1000 peças

SCREWERK	**STP38A0400090S**	
Desenho Métrico A4	Escala 2:1	2025-03