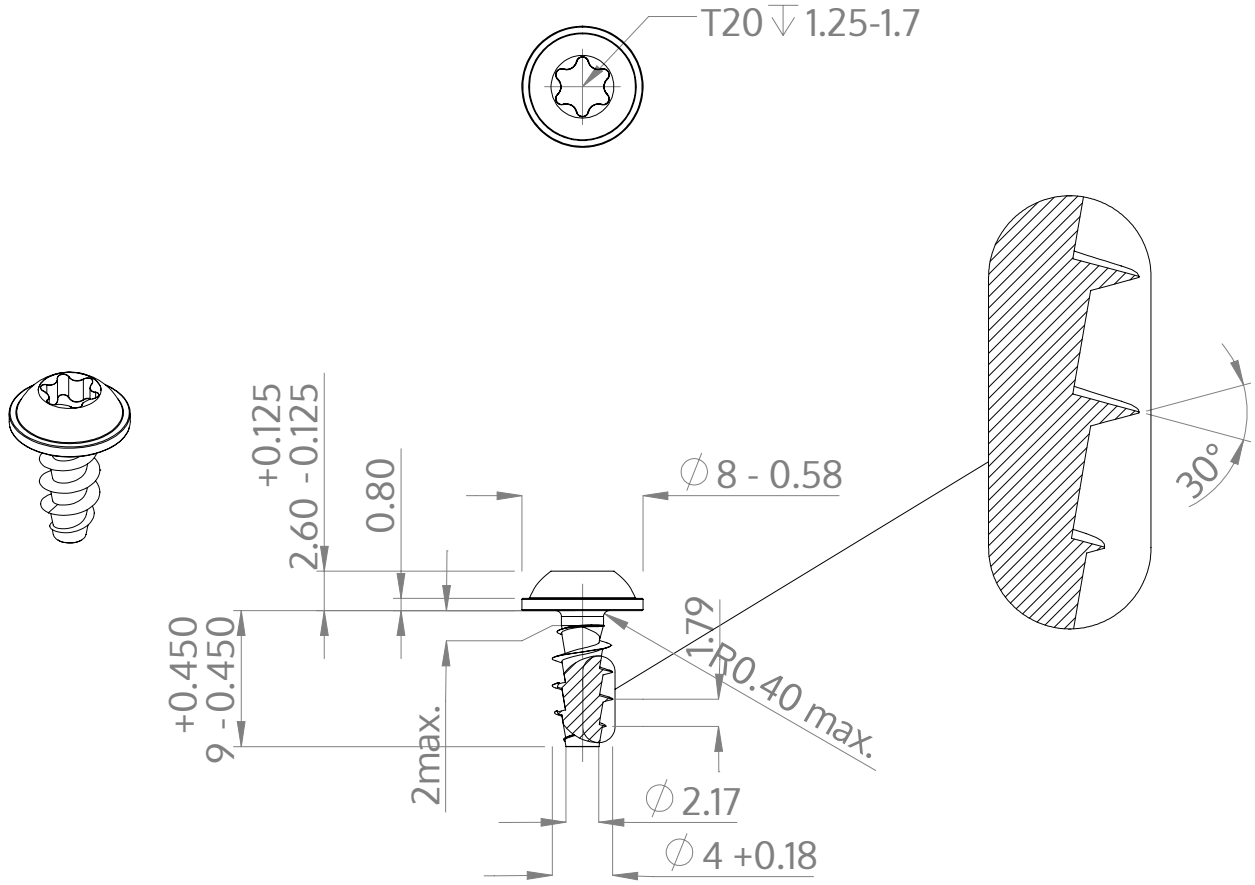

Description	STP38A 4.0x9.0 - T20
Matière	Acier,trempé et revenu
Surface	zinguée 5-7 µm,recuit, bleue / passivée avec transparence
Poids	0.942 kg / 1000 Unité

SCREWERK	**STP38A0400090S**	
Dessin métrique A4	Redimensionner 2:1	2025-04