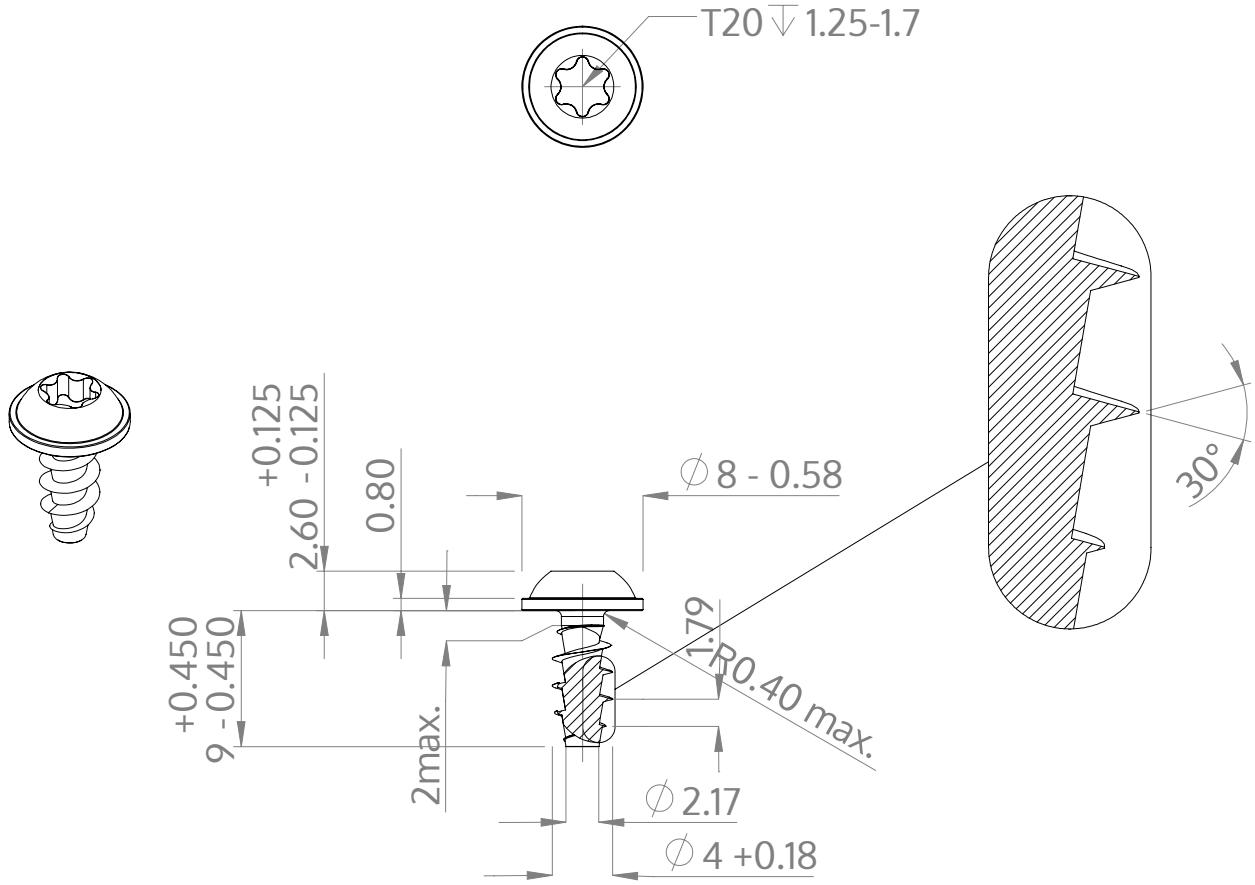

Opis	STP38A 4.0x9.0 - T20
Materiał	Stal szlachetna A2
Powierzchnia	Prosta, bejcowana i pasywowana
Waga	0.942 kg / 1000 sztuk

SCREWERK	**STP38A0400090E**	
Rysunek metryczny A4	Skala 2:1	2025-04