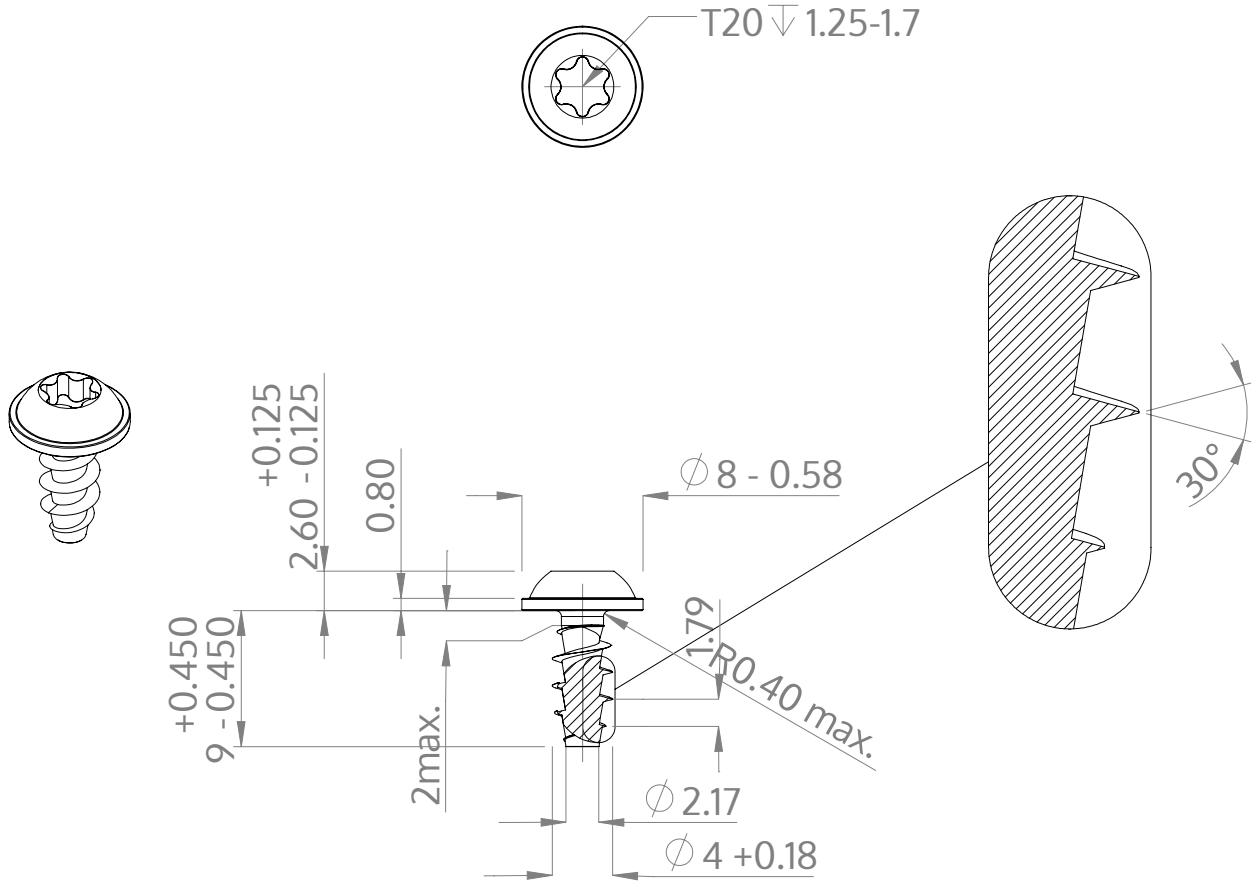

Beschreibung	STP38A 4.0x9.0 - T20
Werkstoff	Edelstahl A2
Oberfläche	blank, gebeizt und passiviert
Gewicht	0.942 kg / 1000 Stück

SCREWERK	**STP38A0400090E**	
Metrische Zeichnung A4	Skalierung 2:1	2025-04