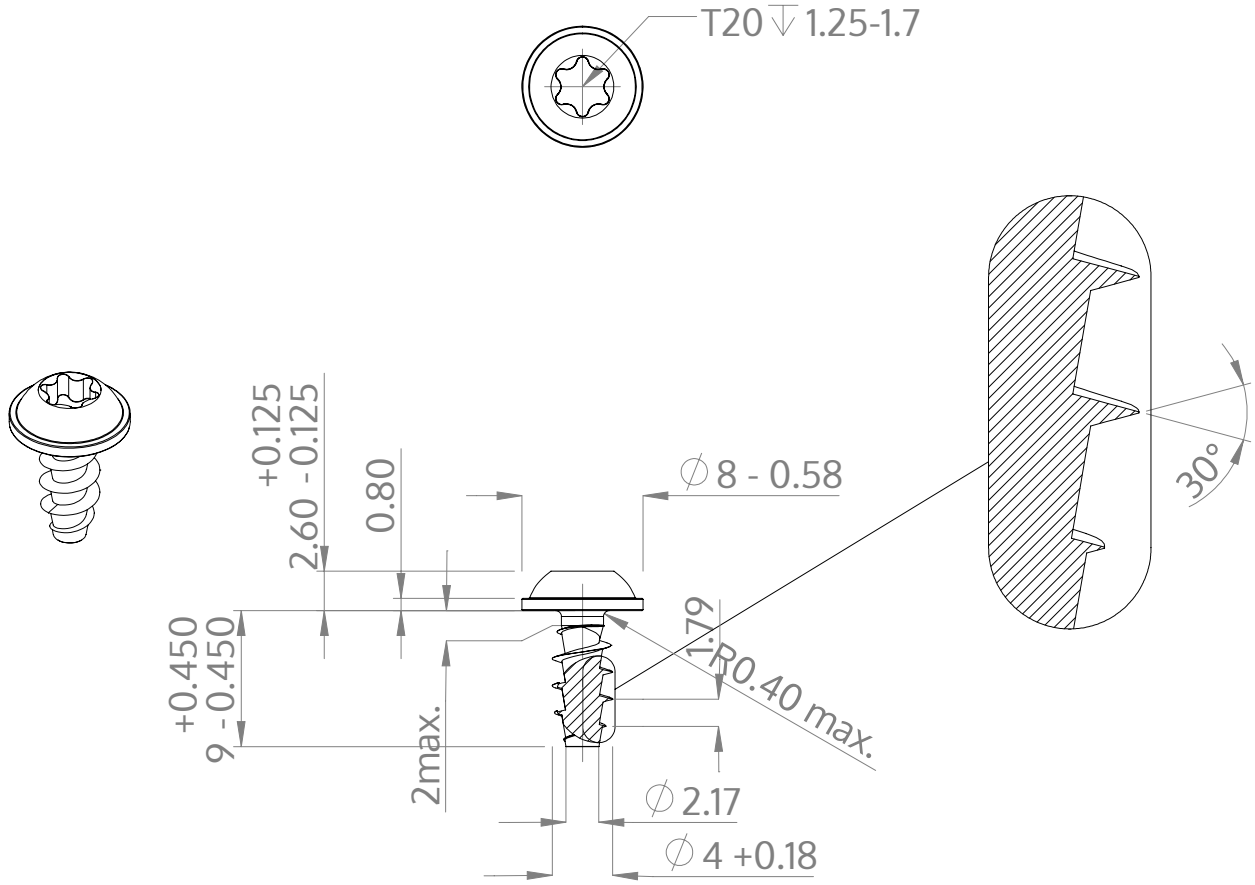

Описание	STP38A 4.0x9.0 - T20
Материал	сталь, упрочненная
Поверхность	ZnNi, черная пассивировка+отжиг+масло
Вес	0.942 kg / 1000 Штука

SCREWERK	**STP38A0400090B**	
Метрический чертеж A4	Шкала 2:1	2025-04