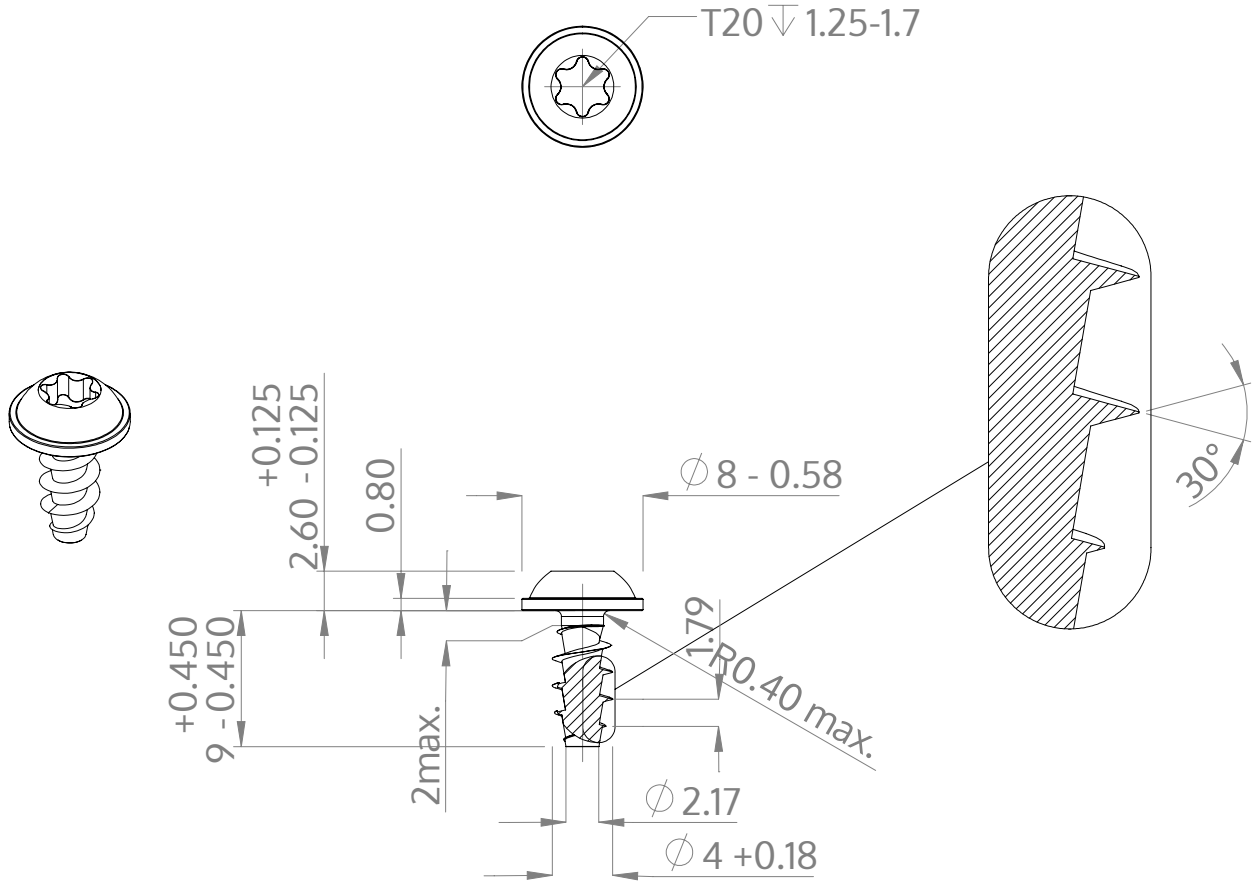

Descripción	STP38A 4.0x9.0 - T20
Material	Acero, endurecido
Superficie	Zinc-Niquelado, pasivado negro/ sin Cr-VI, recocido, sellado
Peso	0.942 kg / 1000 Piezas

SCREWERK	**STP38A0400090B**	
Diseño métrico	Escalada 2:1	2025-04