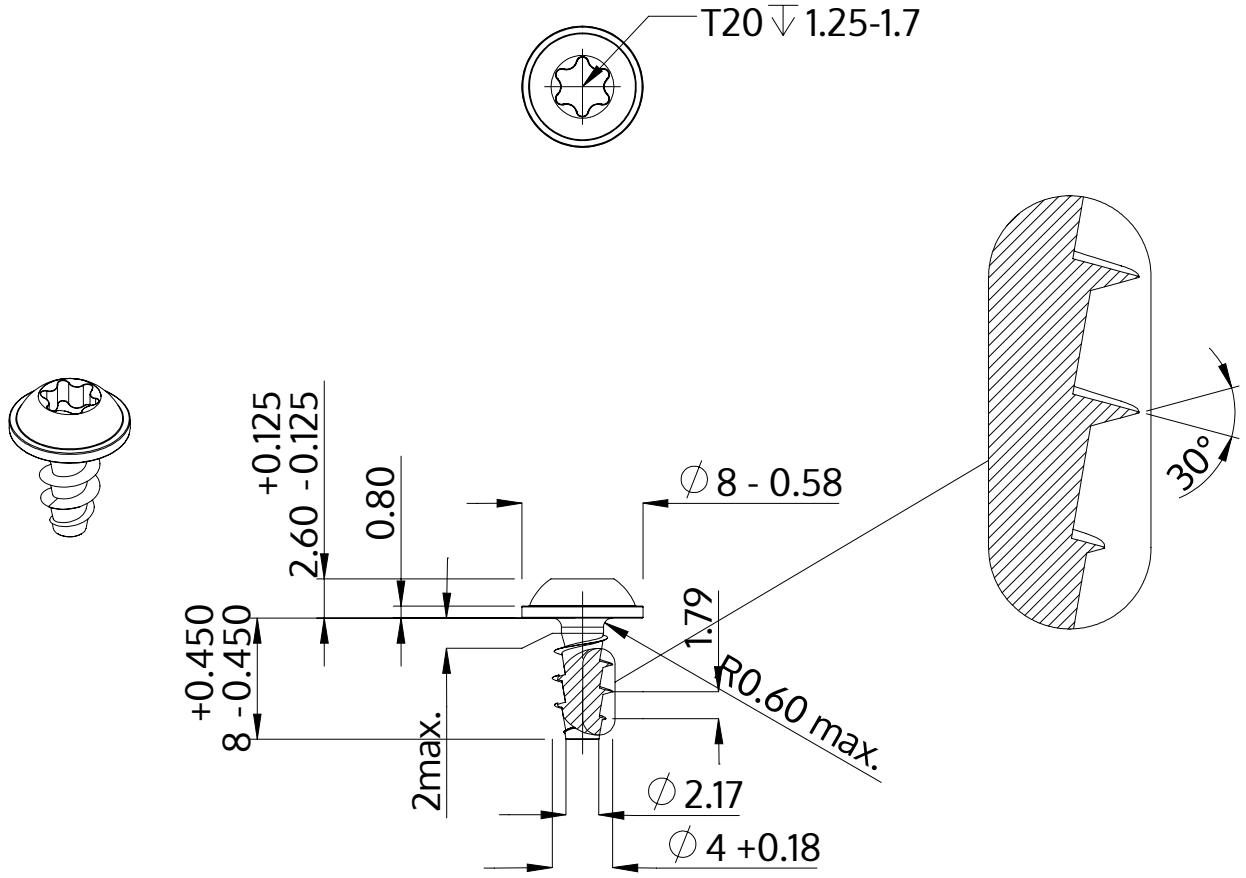

Opis	STP38A 4.0x8.0 - T20
Materiał	Stal, hartowana
Powierzchnia	Ocynkowana 5-7 µm, temperowana, pasywowana na niebiesko
Waga	0.894 kg / 1000 sztuk

SCREWERK	**STP38A0400080S**	
Rysunek metryczny A4	Skala 2:1	2024-10