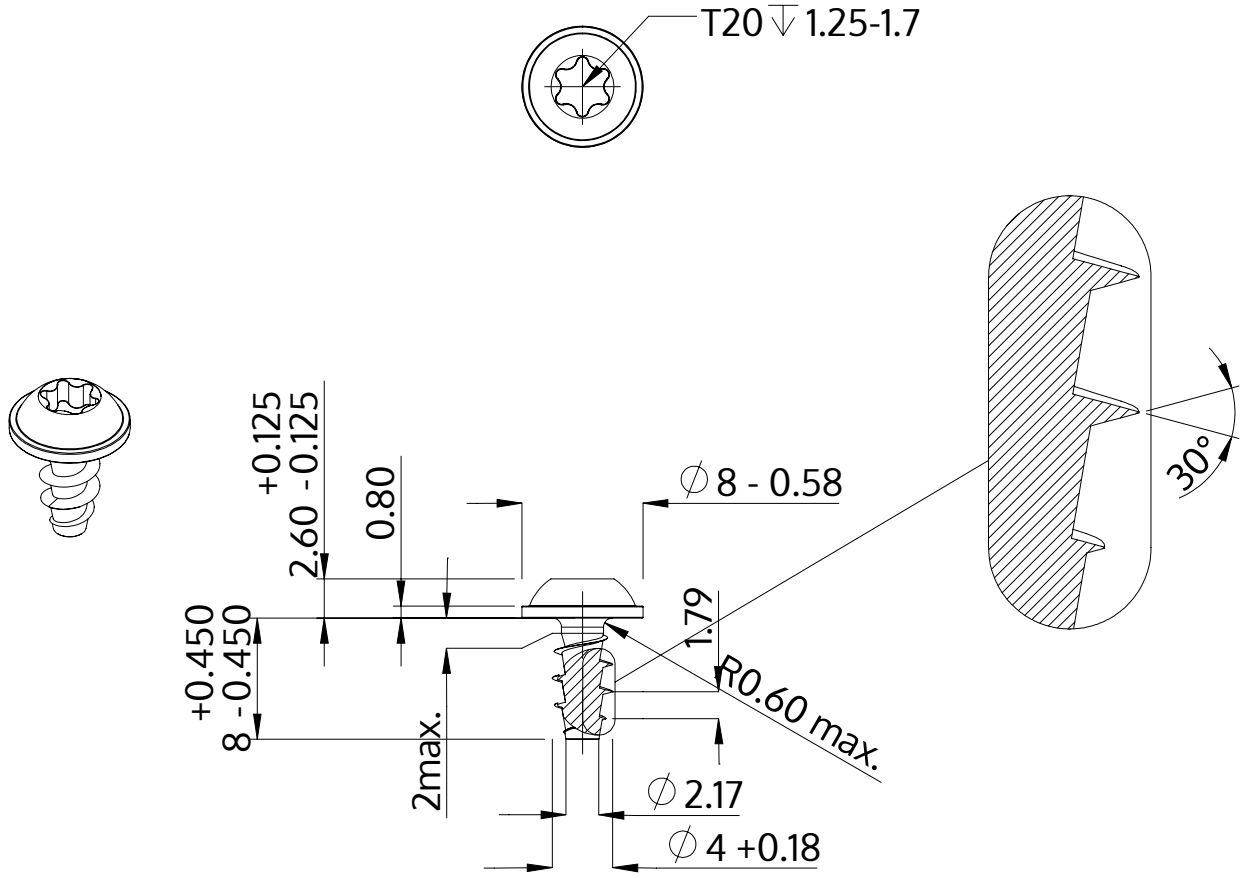

Описание	STP38A 4.0x8.0 - T20
Материал	сталь, упрочненная
Поверхность	ZnNi, черная пассивировка+отжиг+масло
Вес	0.894 kg / 1000 Штука

SCREWERK	**STP38A0400080B**	
Метрический чертеж A4	Шкала 2:1	2024-10