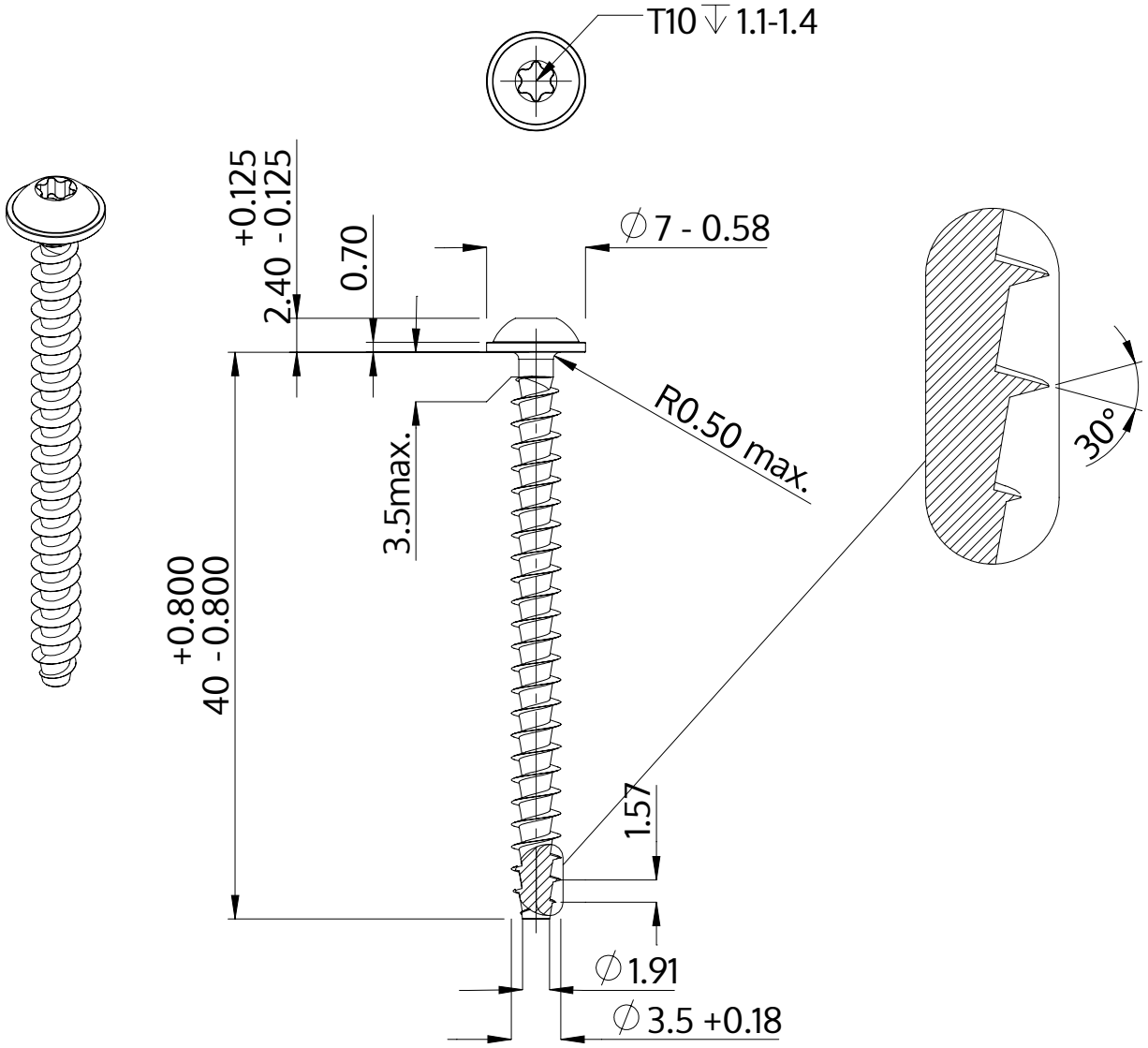

Beskrivning	STP38A 3.5x40.0 - T10
Material	stål, härdat
Yta	förzinkad 5-7 µm, härdad, blå/transparent passiviserad
Vikt	1.849 kg / 1000 styck

SCREWERK	**STP38A0350400S**	
Metrisk skiss A4	Skala None:1	2024-04