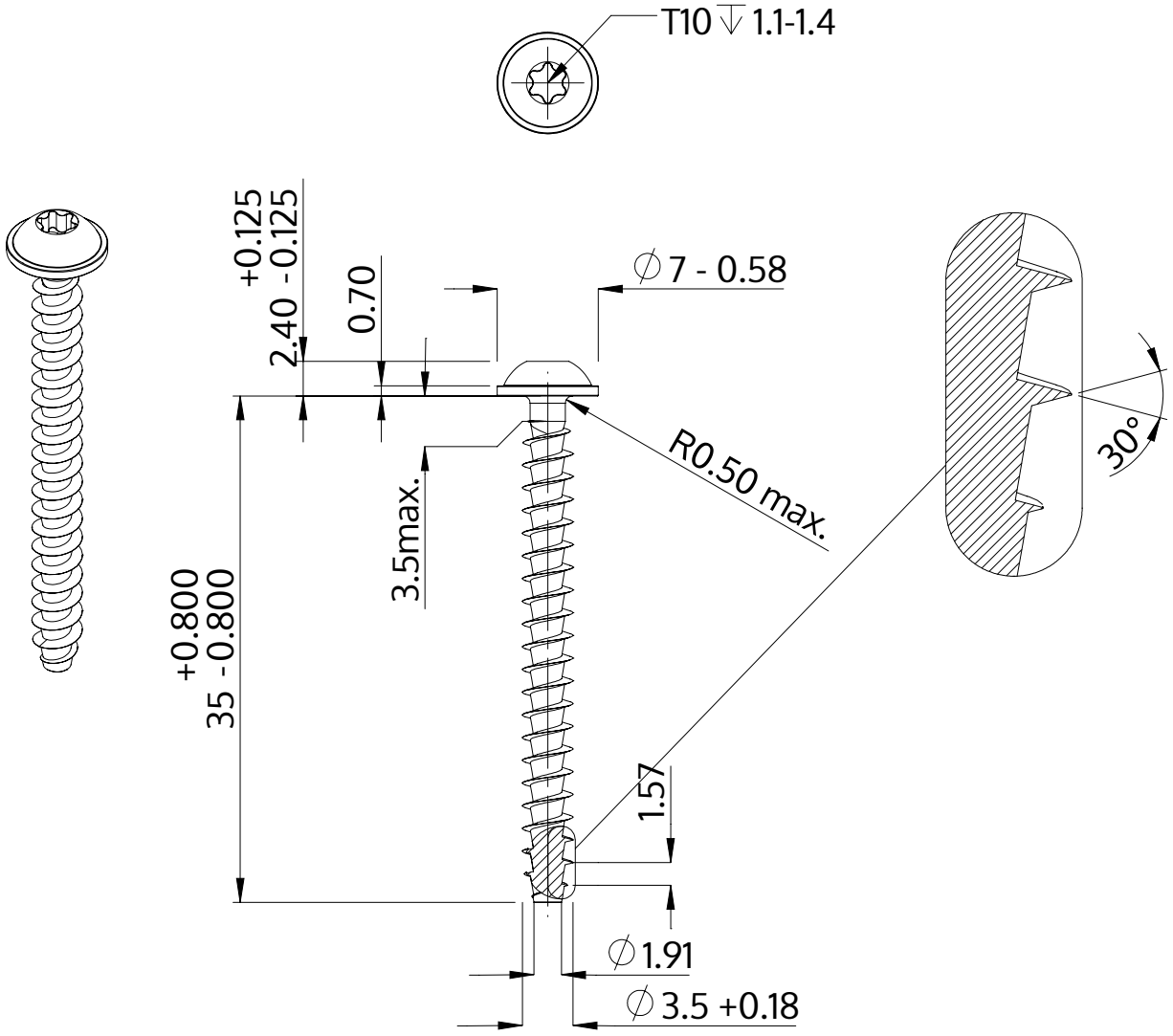

Açıklaması	STP38A 3.5x35.0 - T10
Malzeme	Paslanmaz Çelik A2
Kaplama	Parlak, cilalanmış ve pasifleştirilmiştir
Ağırlık	1.663 kg / 1000 Adet

SCREWERK	**STP38A0350350E**	
Metrik çizim A4	Ölçeklendirme None:1	2024-04