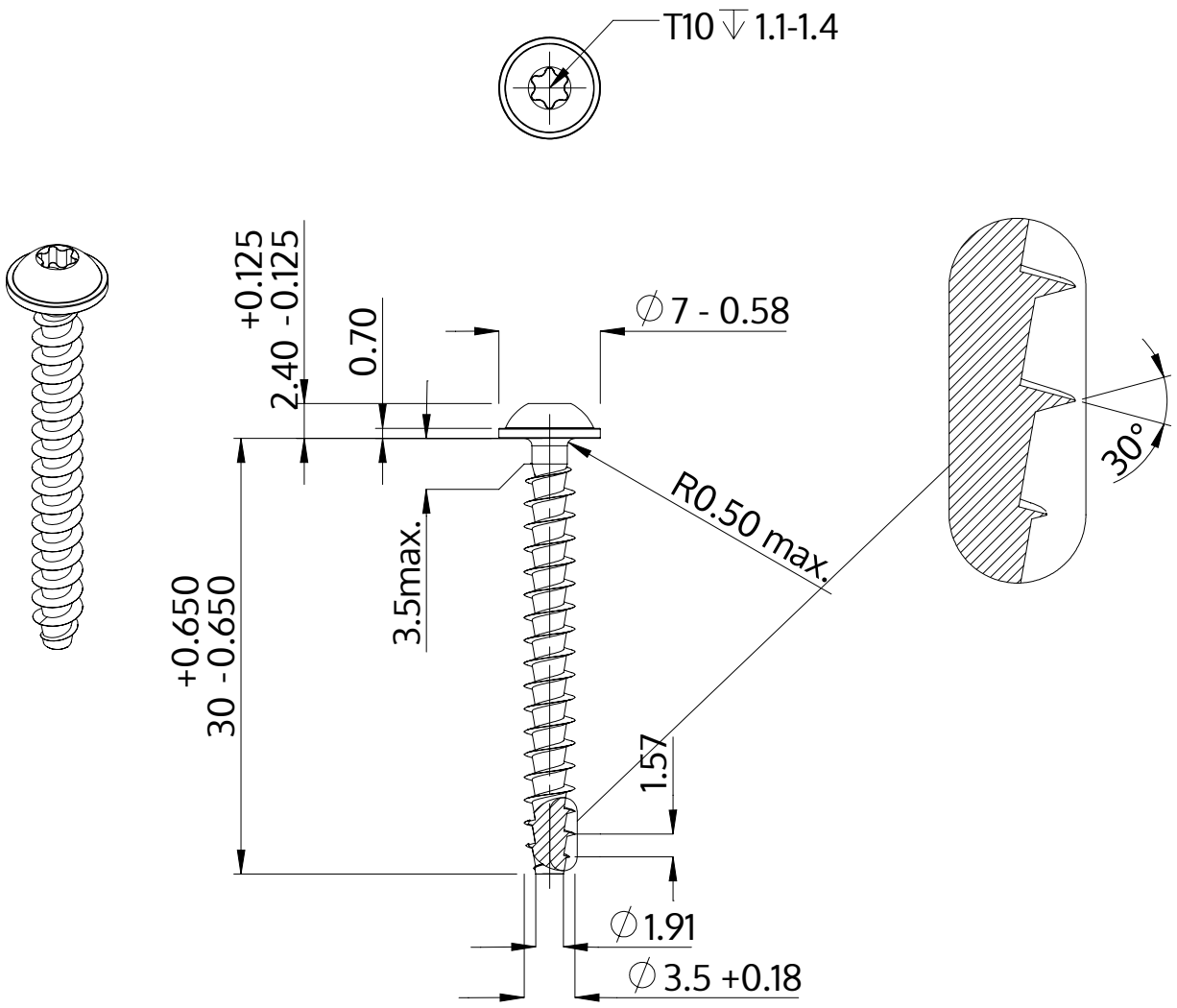

Açıklaması	STP38A 3.5x30.0 - T10
Malzeme	Çelik, sertleştirilmiş
Kaplama	galvanizli 5-7 µm, temperliö mavi / şeffaf pasifleştirilmiştir
Ağırlık	1.477 kg / 1000 Adet

SCREWERK	**STP38A0350300S**	
Metrik çizim A4	Ölçeklendirme 2:1	2024-10