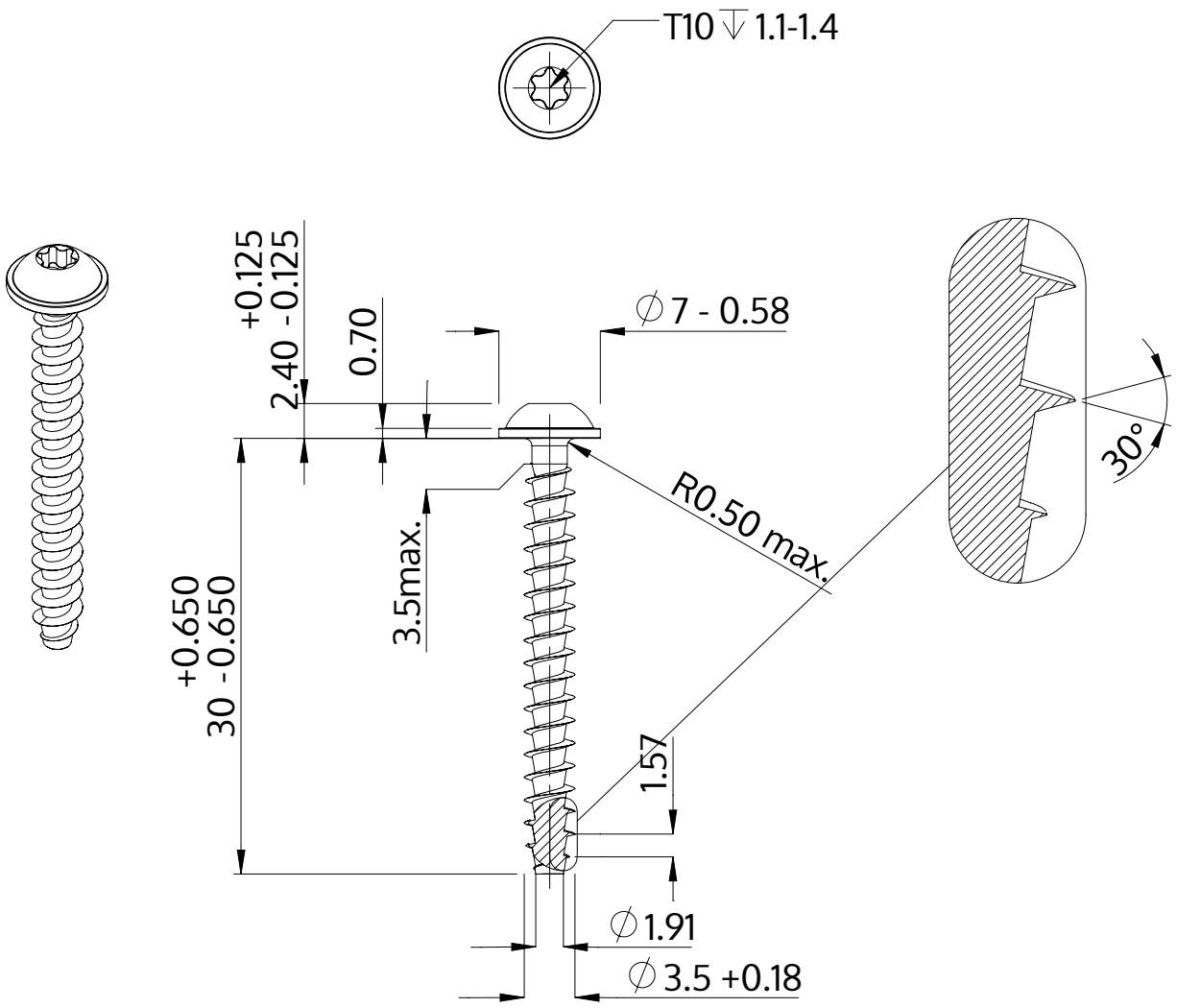

Beschrijving	STP38A 3.5x30.0 - T10
Materiaal	roestvrij staal A2
Oppervlak	blank, geetst en gepassieveerd
Gewicht	1.477 kg / 1000 stuk

SCREWERK	**STP38A0350300E**	
Metrische tekening A4	Schaal 2:1	2024-10