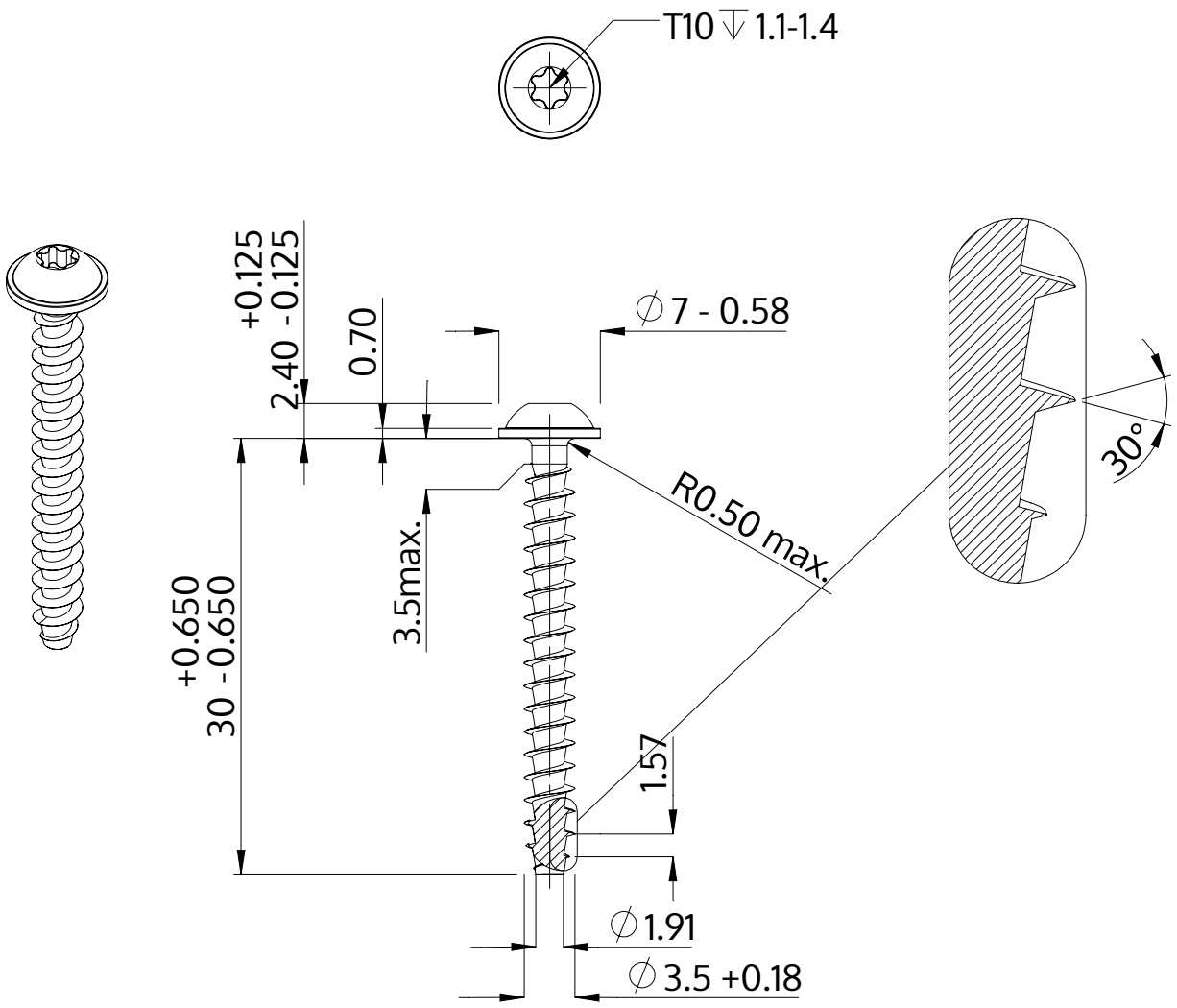

Beskrivelse	STP38A 3.5x30.0 - T10
Materiale	Ædelstål A2
Overflade	blank, bejdset og passiveret
Vægt	1.477 kg / 1000 stykke

SCREWERK	**STP38A0350300E**	
Metrisk tegning A4	Skalering 2:1	2024-10