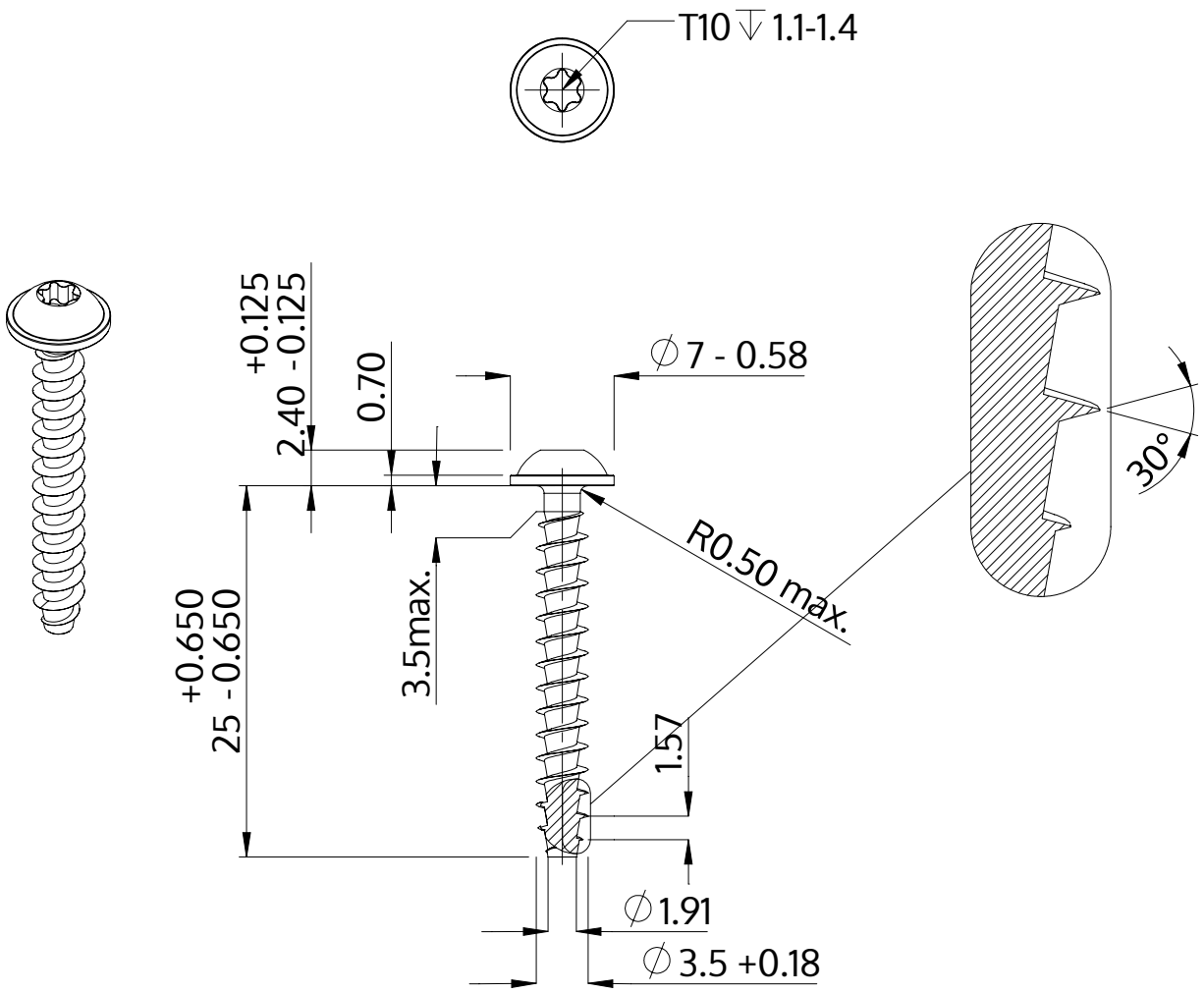

Beskrivelse	STP38A 3.5x25.0 - T10
Materiale	Ædelstål A2
Overflade	blank, bejdset og passiveret
Vægt	1.291 kg / 1000 stykke

SCREWERK	**STP38A0350250E**	
Metrisk tegning A4	Skalering 2:1	2024-10