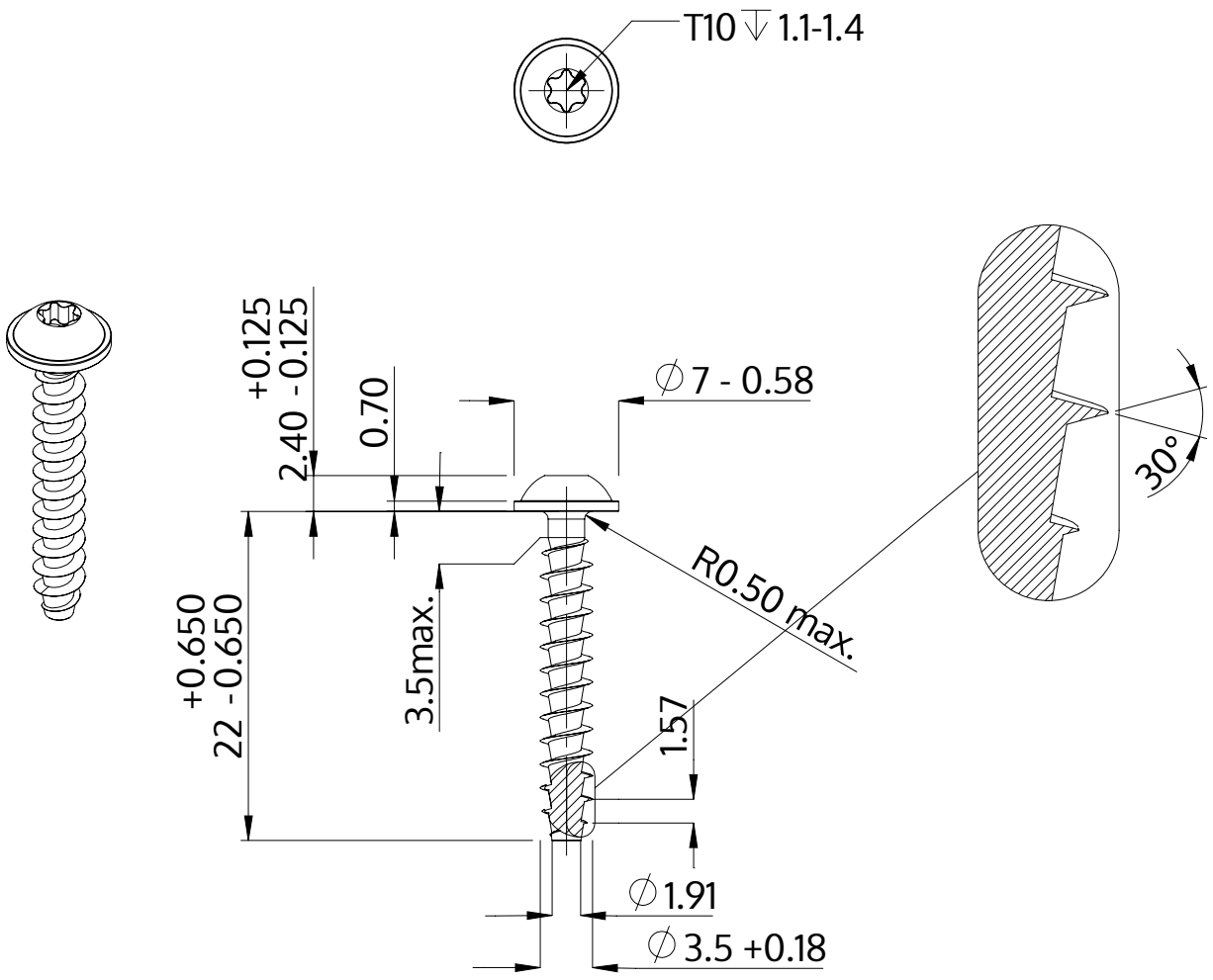

Descrição	STP38A 3.5x22.0 - T10
Material	inox A2
Superfície	Decapado e passivado
Peso	1.180 kg / 1000 peças

SCREWERK	**STP38A0350220E**	
Desenho Métrico A4	Escala 2:1	2024-10