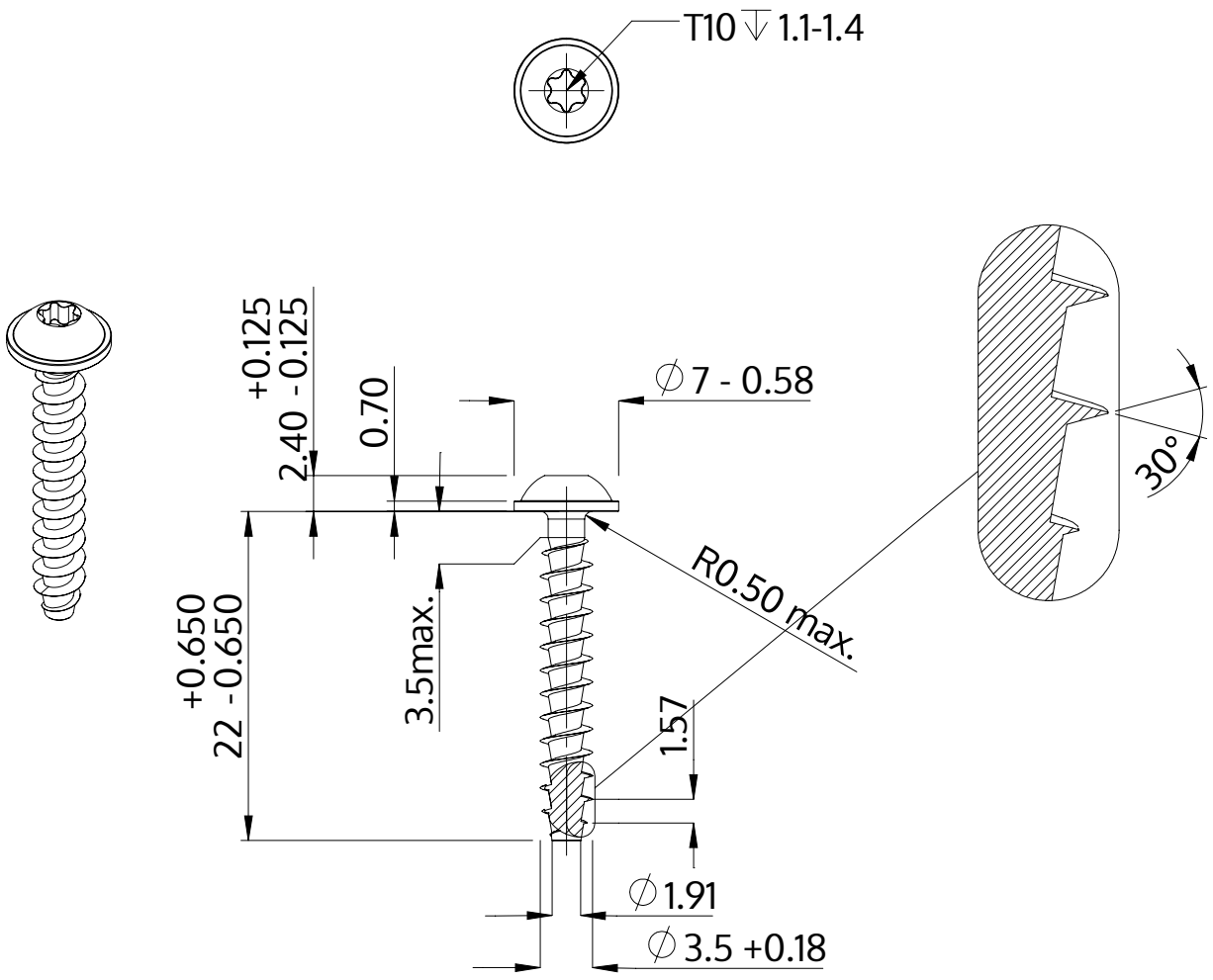

Beskrivning	STP38A 3.5x22.0 - T10
Material	stål, härdat
Yta	ZnNi svart-passiviserad/Cr-VI-fri, härdad, förseglad
Vikt	1.180 kg / 1000 styck

SCREWERK	**STP38A0350220B**	
Metrisk skiss A4	Skala 2:1	2024-10