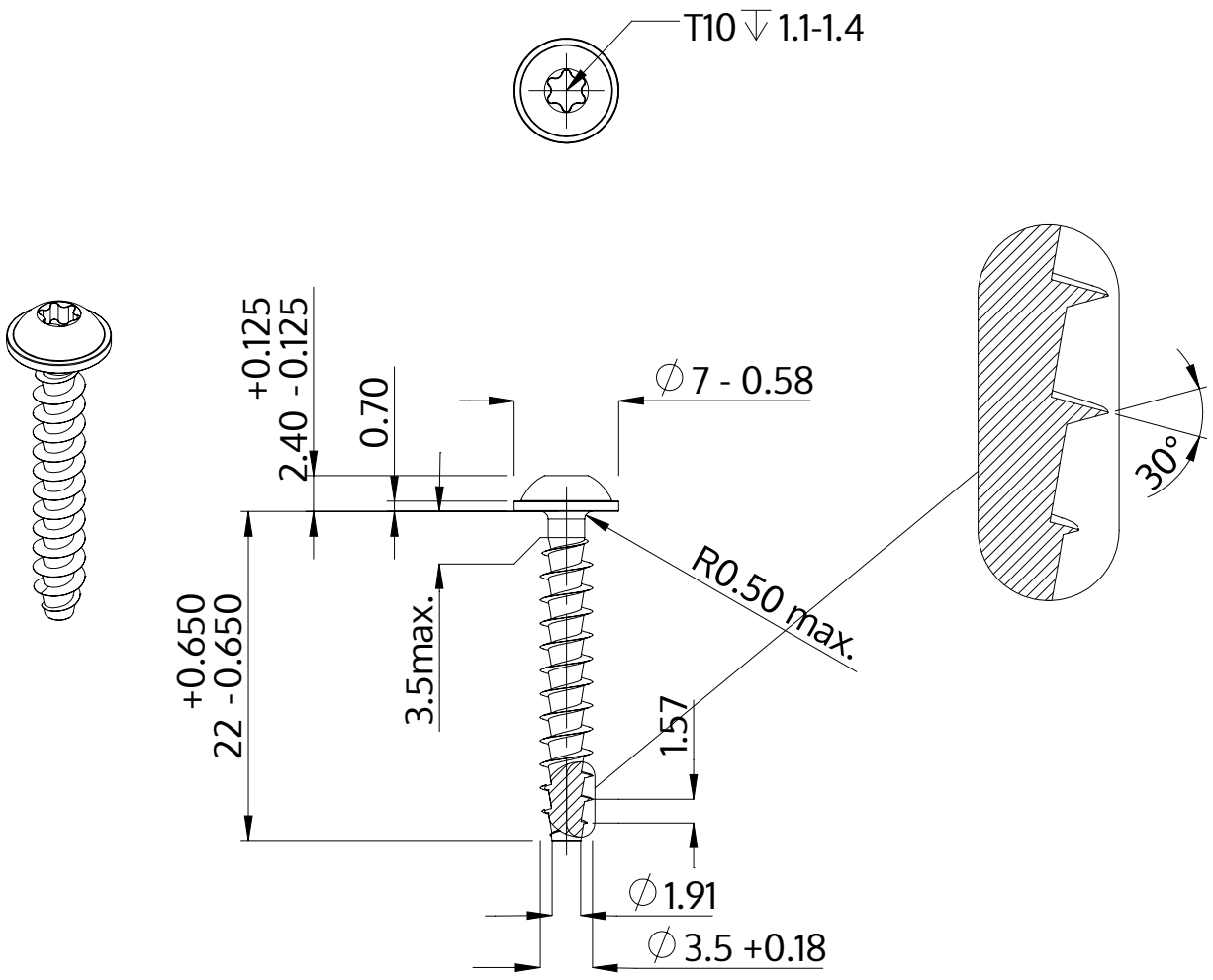

Opis	STP38A 3.5x22.0 - T10
Materiał	Stal, hartowana
Powierzchnia	ZiNi czarna-pasywowana, temperowana, uszczelniona
Waga	1.180 kg / 1000 sztuk

SCREWERK	**STP38A0350220B**	
Rysunek metryczny A4	Skala 2:1	2024-10