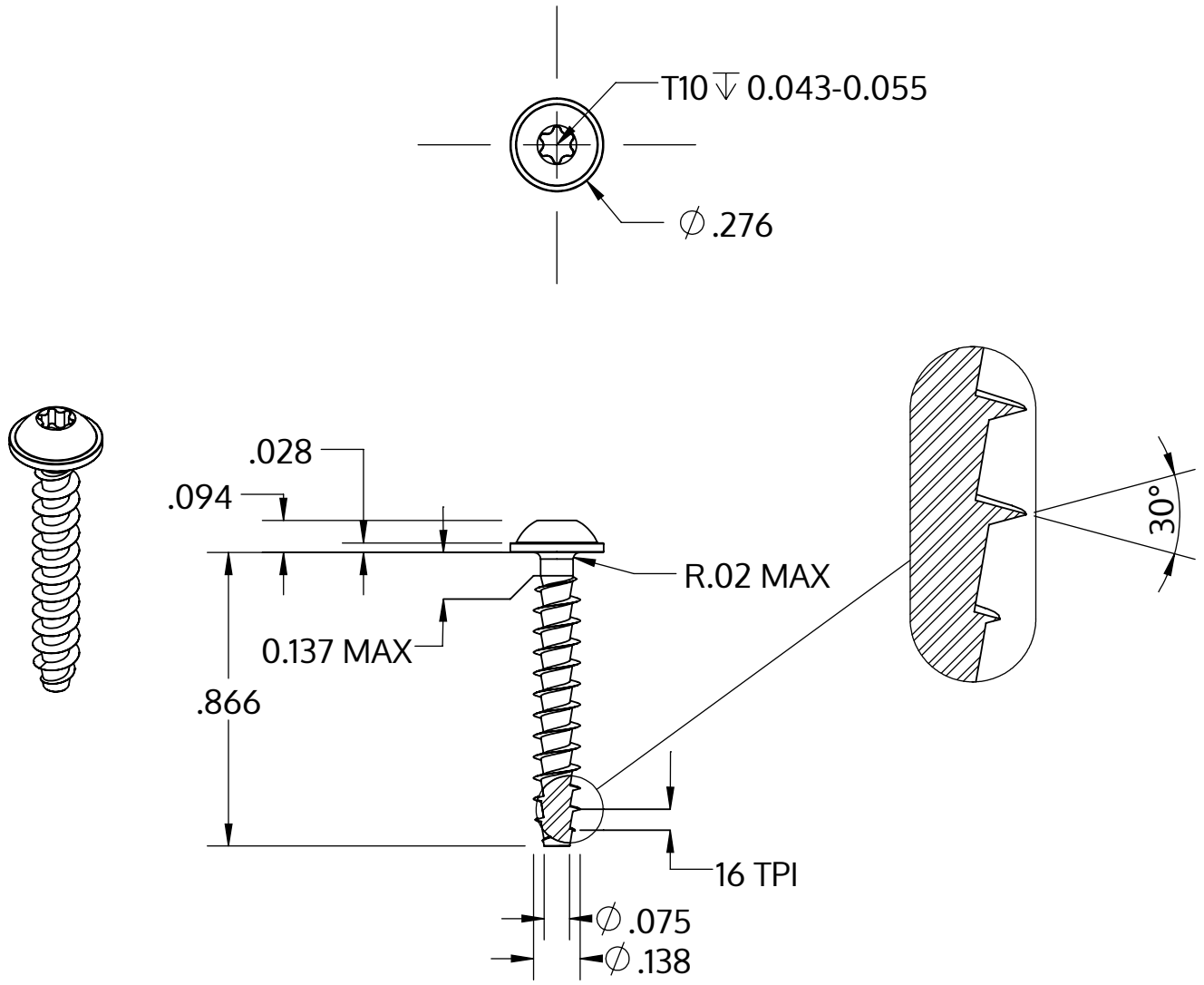

Metric size	M3.5 x 1.57 mm
US size (converted)	#6-16
	Tolerances [inch]
Length	+/- 0.025
Head diameter	+0 / -0.022
Head height	+/- 0.004
Thread diameter	+0.007 / -0

Beskrivning	STP38A 3.5x22.0 - T10
Material	stål, härdat
Yta	ZnNi svart-passiviserad/Cr-VI-fri, härdad, förseglad
Vikt	1.180 kg / 1000 styck

SCREWERK	**STP38A0350220B**	
_Zoll Zeichnung Größe A	Skala 2:1	2024-10