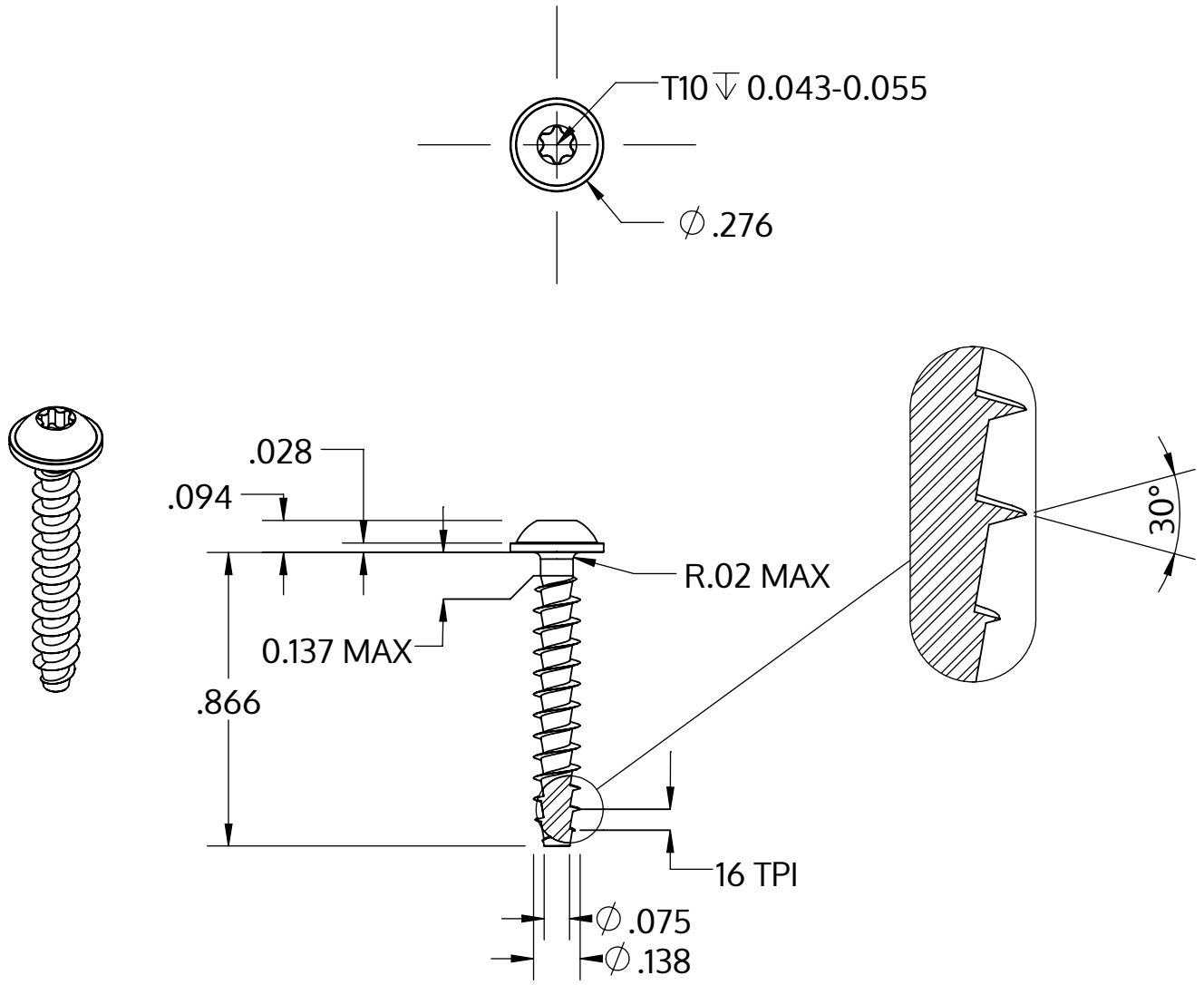


| | |
|---|---|
| Metric size | M3.5 x 1.57 mm |
| US size (converted) | #6-16 |
| | Tolerances [inch] |
| Length | +/- 0.025 |
| Head diameter | +0 / -0.022 |
| Head height | +/- 0.004 |
| Thread diameter | +0.007 / -0 |

| | |
|---|---|
| Beschreibung | STP38A 3.5x22.0 - T10 |
| Werkstoff | Stahl, vergütet |
| Oberfläche | ZnNi min. 5µm, schwarz passiviert, getempert, versiegelt |
| Gewicht | 1.180 kg / 1000 Stück |

| | | |
|---|---|---|
| SCREWERK | **STP38A0350220B** | |
| Zoll Zeichnung Größe A | Skalierung 2:1 | 2024-10 |