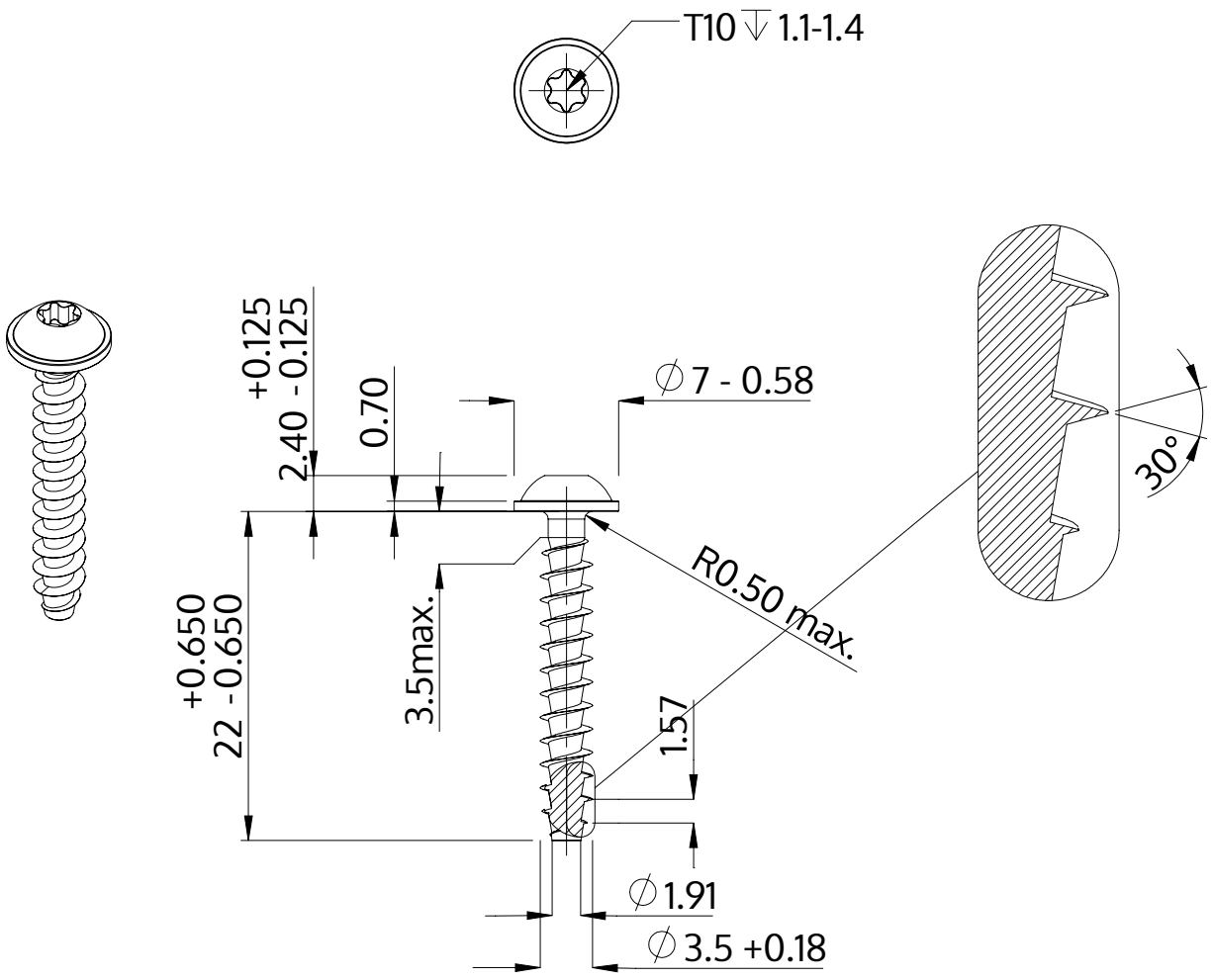

Beschreibung	STP38A 3.5x22.0 - T10
Werkstoff	Stahl, vergütet
Oberfläche	ZnNi min. 5µm, schwarz passiviert, getempert, versiegelt
Gewicht	1.180 kg / 1000 Stück

SCREWERK	**STP38A0350220B**	
Metrische Zeichnung A4	Skalierung 2:1	2024-10