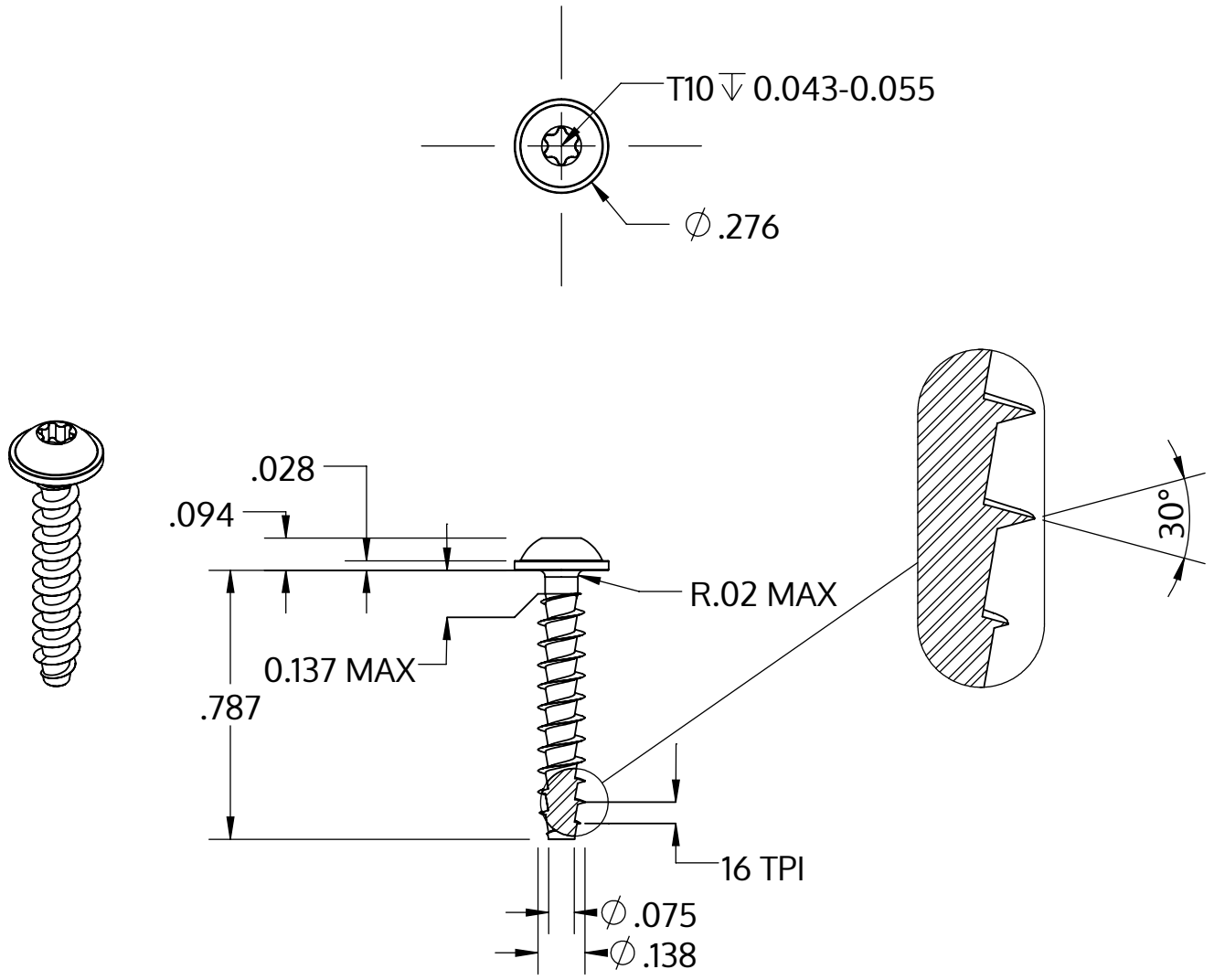

Metric size	M3.5 x 1.57 mm
US size (converted)	#6-16
	Tolerances [inch]
Length	+/- 0.025
Head diameter	+0 / -0.022
Head height	+/- 0.004
Thread diameter	+0.007 / -0

Beskrivelse	STP38A 3.5x20.0 - T10
Materiale	Stål, forædlet
Overflade	galvaniseret 5-7 µm, tempret, blå / transparent passiveret
Vægt	1.105 kg / 1000 stykke

SCREWERK	**STP38A0350200S**	
_Zoll Zeichnung Größe A	Skalering 2:1	2024-10