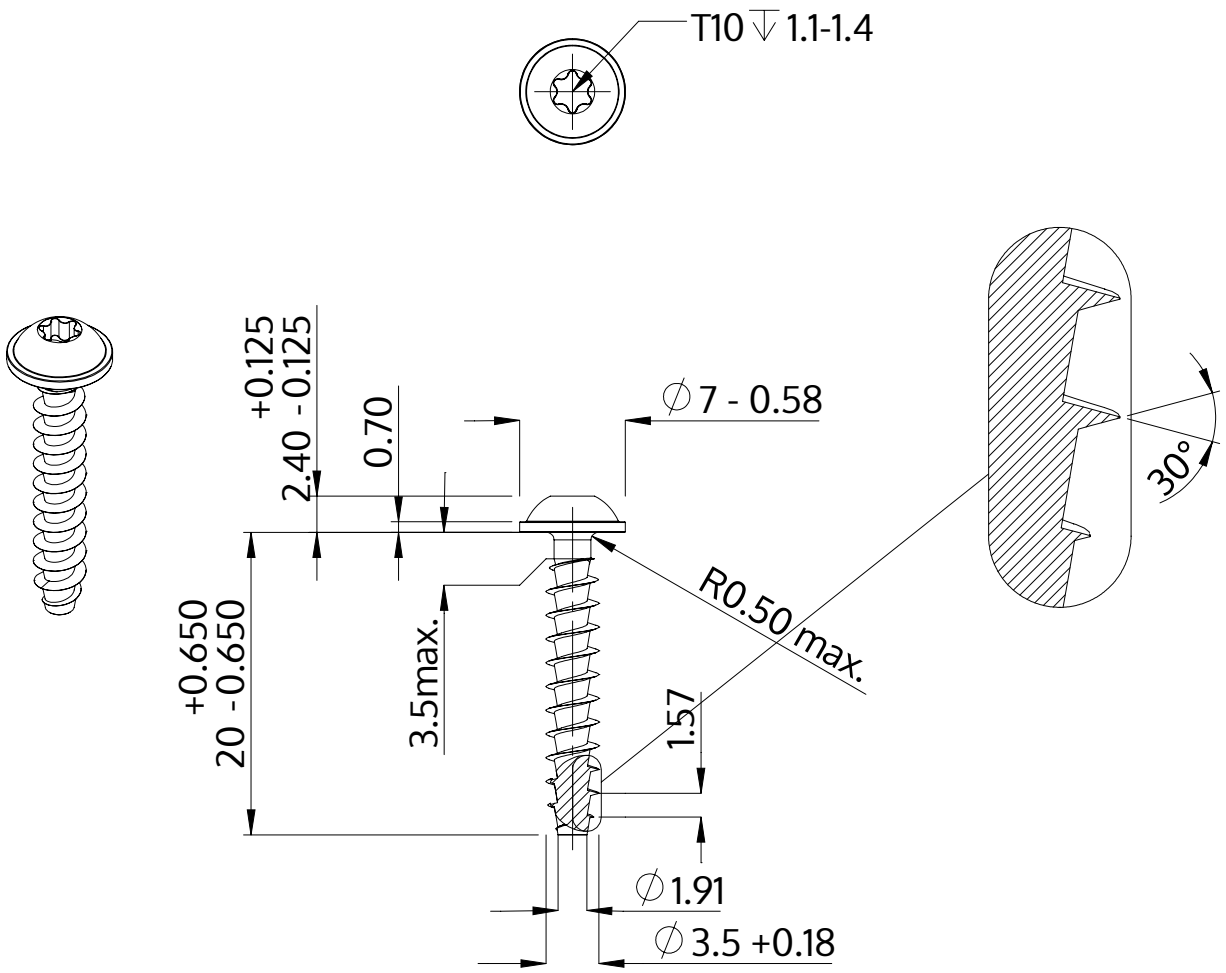

Beskrivning	STP38A 3.5x20.0 - T10
Material	rostfritt stål A2
Yta	blank och passiviserad
Vikt	1.105 kg / 1000 styck

SCREWERK	**STP38A0350200E**	
Metrisk skiss A4	Skala 2:1	2024-10