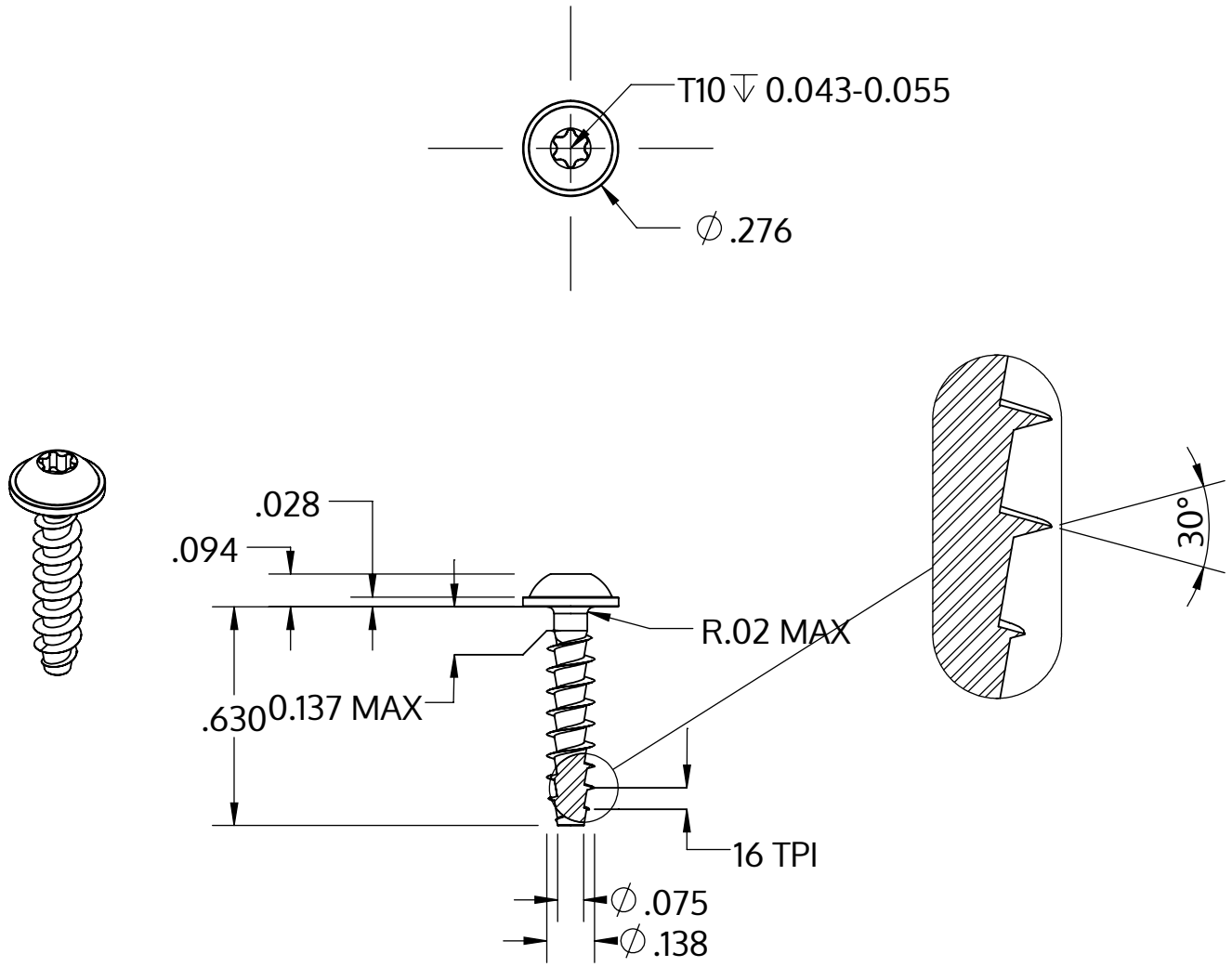

Metric size	M3.5 x 1.57 mm
US size (converted)	#6-16
	Tolerances [inch]
Length	+/- 0.021
Head diameter	+0 / -0.022
Head height	+/- 0.004
Thread diameter	+0.007 / -0

Opis	STP38A 3.5x16.0 - T10
Materiał	Stal, hartowana
Powierzchnia	Ocynkowana 5-7 µm, temperowana, pasywowana na niebiesko
Waga	0.957 kg / 1000 sztuk

SCREWERK	**STP38A0350160S**	
_Zoll Zeichnung Größe A	Skala 2:1	2024-10