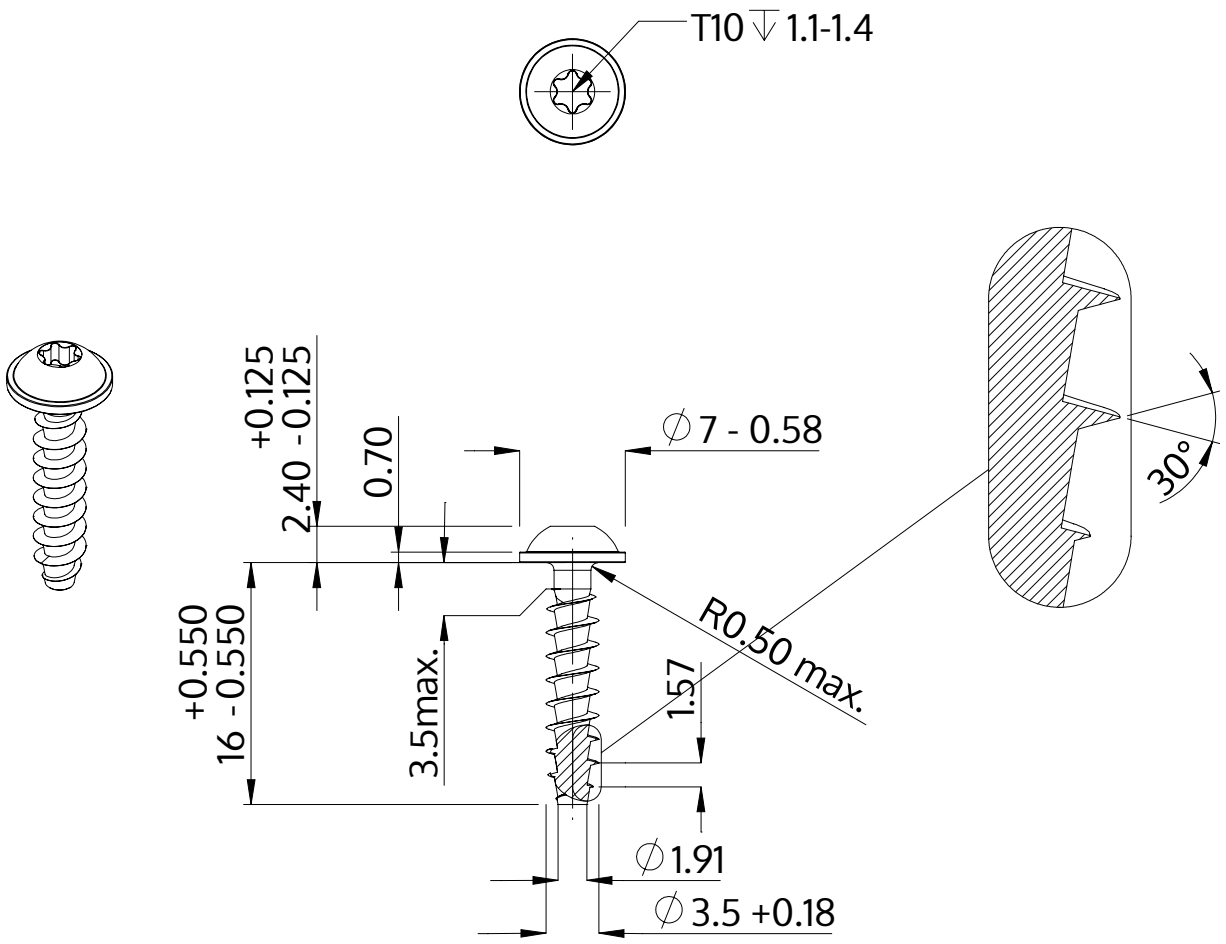

Beschrijving	STP38A 3.5x16.0 - T10
Materiaal	roestvrij staal A2
Oppervlak	blank, geetst en gepassieveerd
Gewicht	0.957 kg / 1000 stuk

SCREWERK	**STP38A0350160E**	
Metrische tekening A4	Schaal 2:1	2024-10