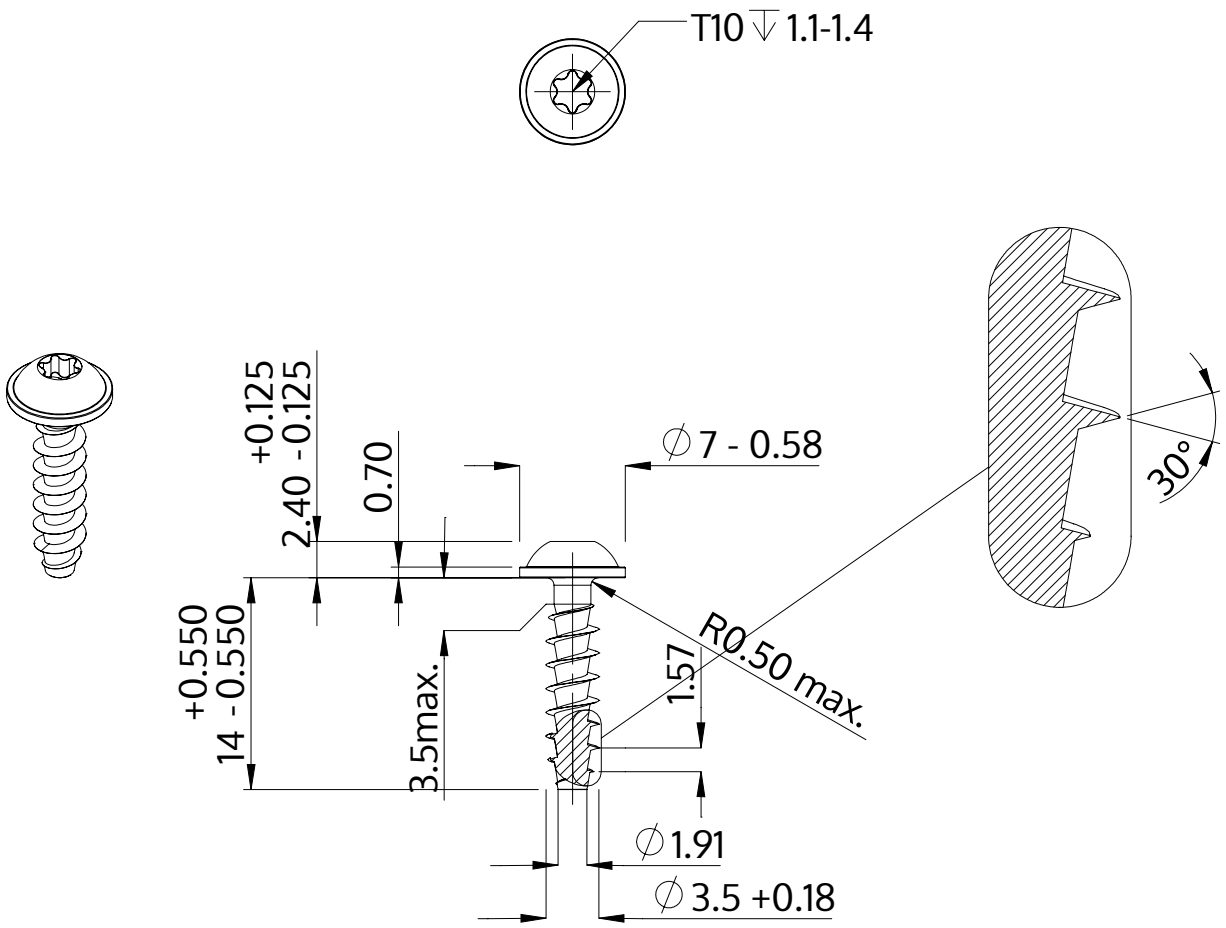

Açıklaması	STP38A 3.5x14.0 - T10
Malzeme	Çelik, sertleştirilmiş
Kaplama	ZnNi siyah-pasifleştirilmiştir, temperlenmistir, kaplanmış
Ağırlık	0.882 kg / 1000 Adet

SCREWERK	**STP38A0350140B**	
Metrik çizim A4	Ölçeklendirme 2:1	2024-10