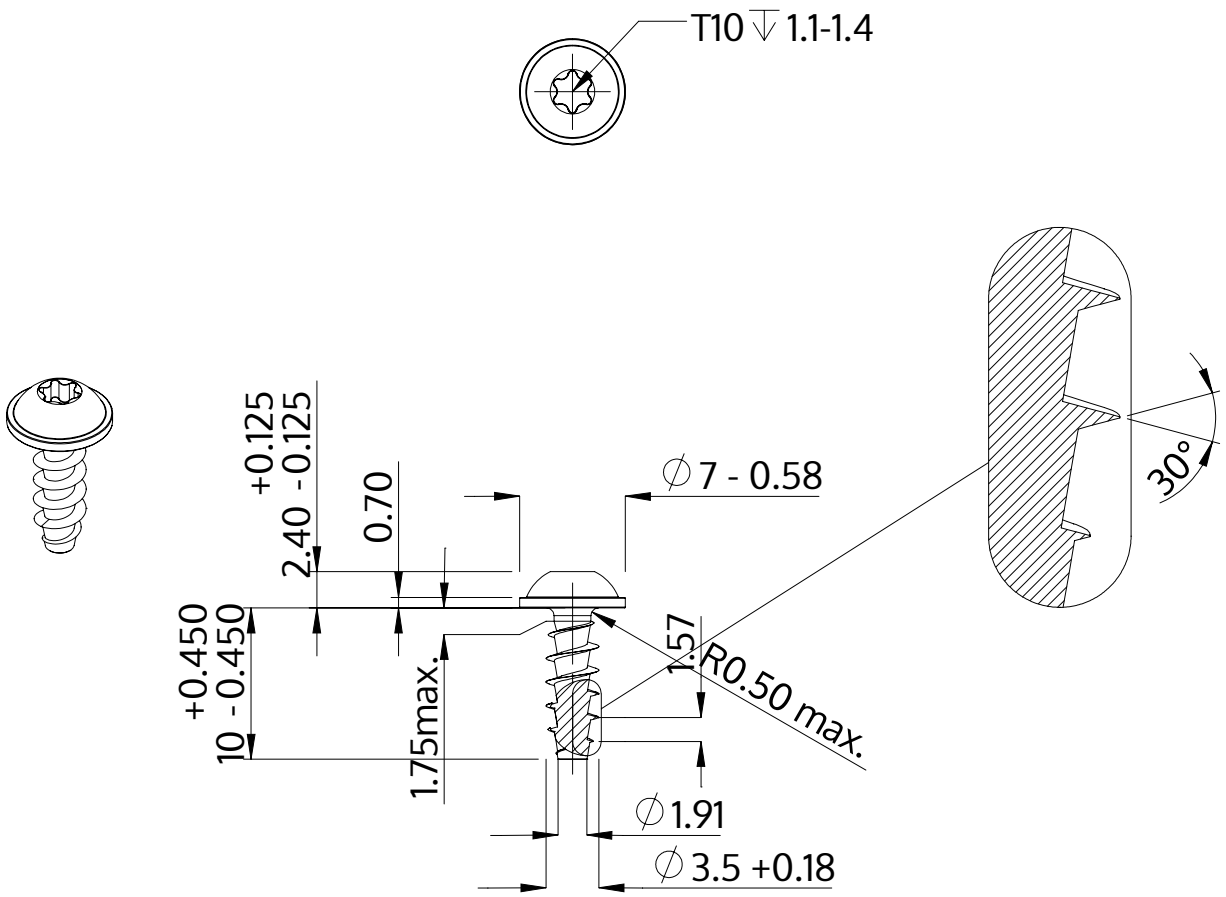

Opis	STP38A 3.5x10.0 - T10
Materiał	Stal, hartowana
Powierzchnia	Ocynkowana 5-7 µm, temperowana, pasywowana na niebiesko
Waga	0.734 kg / 1000 sztuk

SCREWERK	**STP38A0350100S**	
Rysunek metryczny A4	Skala 2:1	2024-10