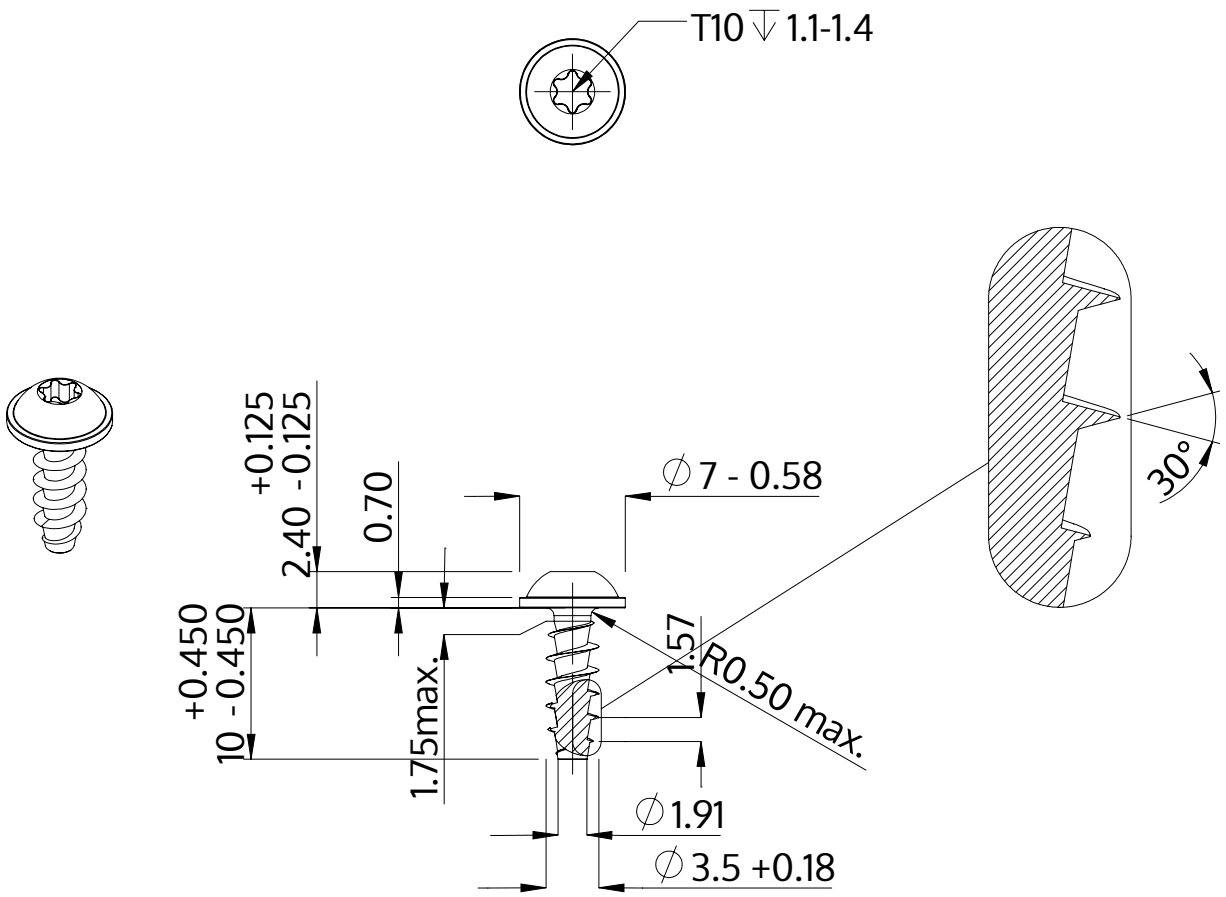

Descripción	STP38A 3.5x10.0 - T10
Material	Acero, endurecido
Superficie	galvanizado 5-7 micras, recocido, azul / pasivado transparente
Peso	0.734 kg / 1000 Piezas

SCREWERK	**STP38A0350100S**	
Diseño métrico	Escalada 2:1	2024-10