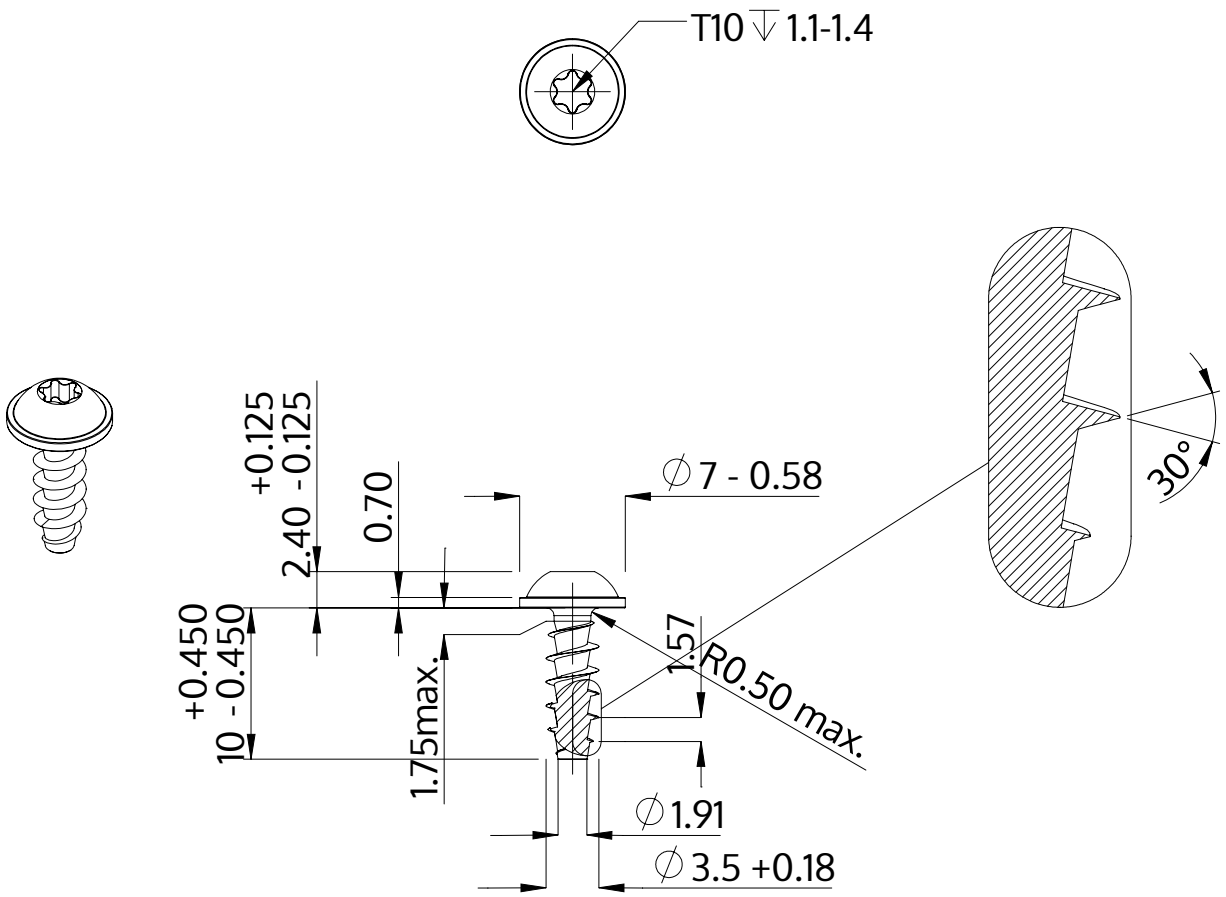

Description	STP38A 3.5x10.0 - T10
Matière	acier inoxydable A2
Surface	brillant décapé et passivé
Poids	0.734 kg / 1000 Unité

SCREWERK	**STP38A0350100E**	
Dessin métrique A4	Redimensionner None:1	2024-04