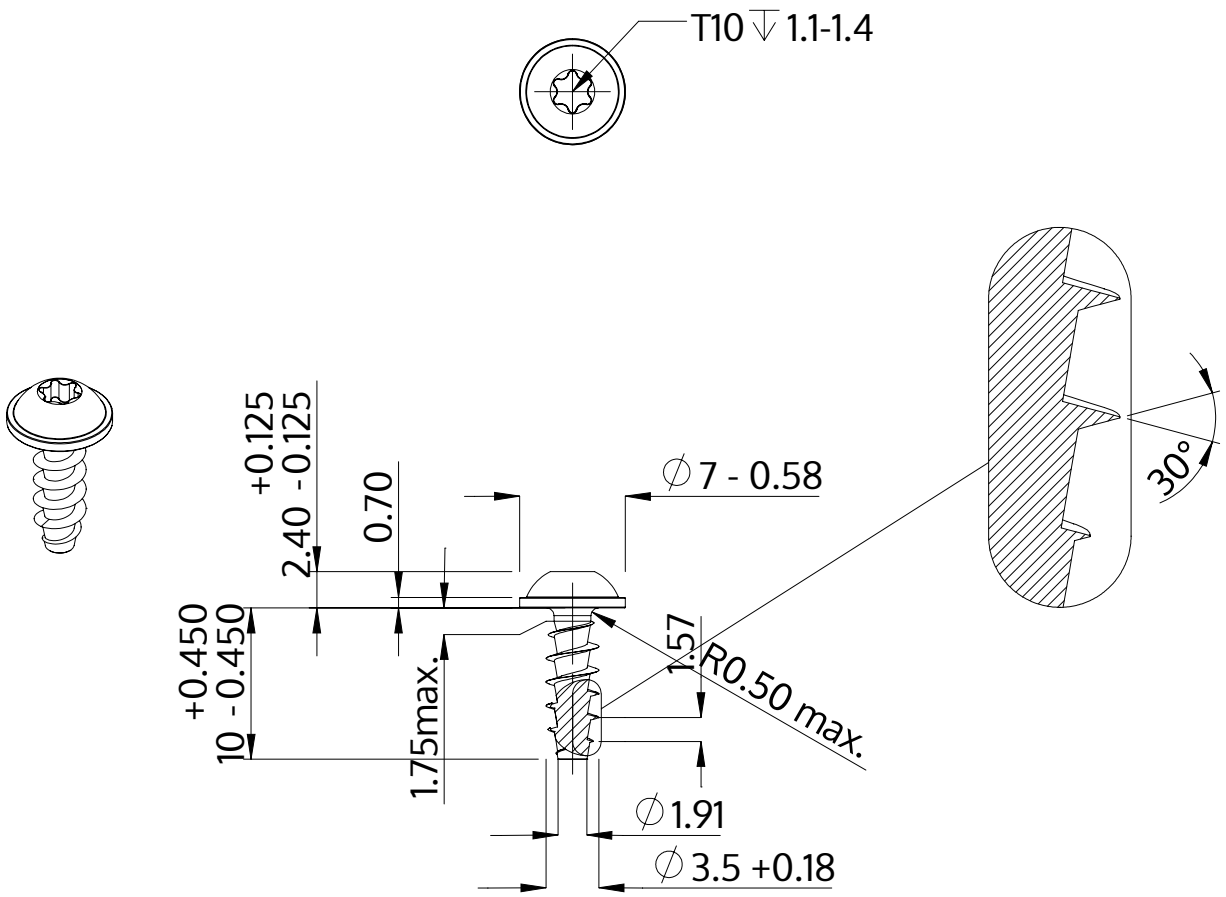

Описание	STP38A 3.5x10.0 - T10
Материал	неръждаема стомана A2
Повърхност	гланциран, полиран, пасиваран
Тегло	0.734 kg / 1000 Бройка

SCREWERK	**STP38A0350100E**	
Метричен дизайн A4	Мащаб 2:1	2024-10