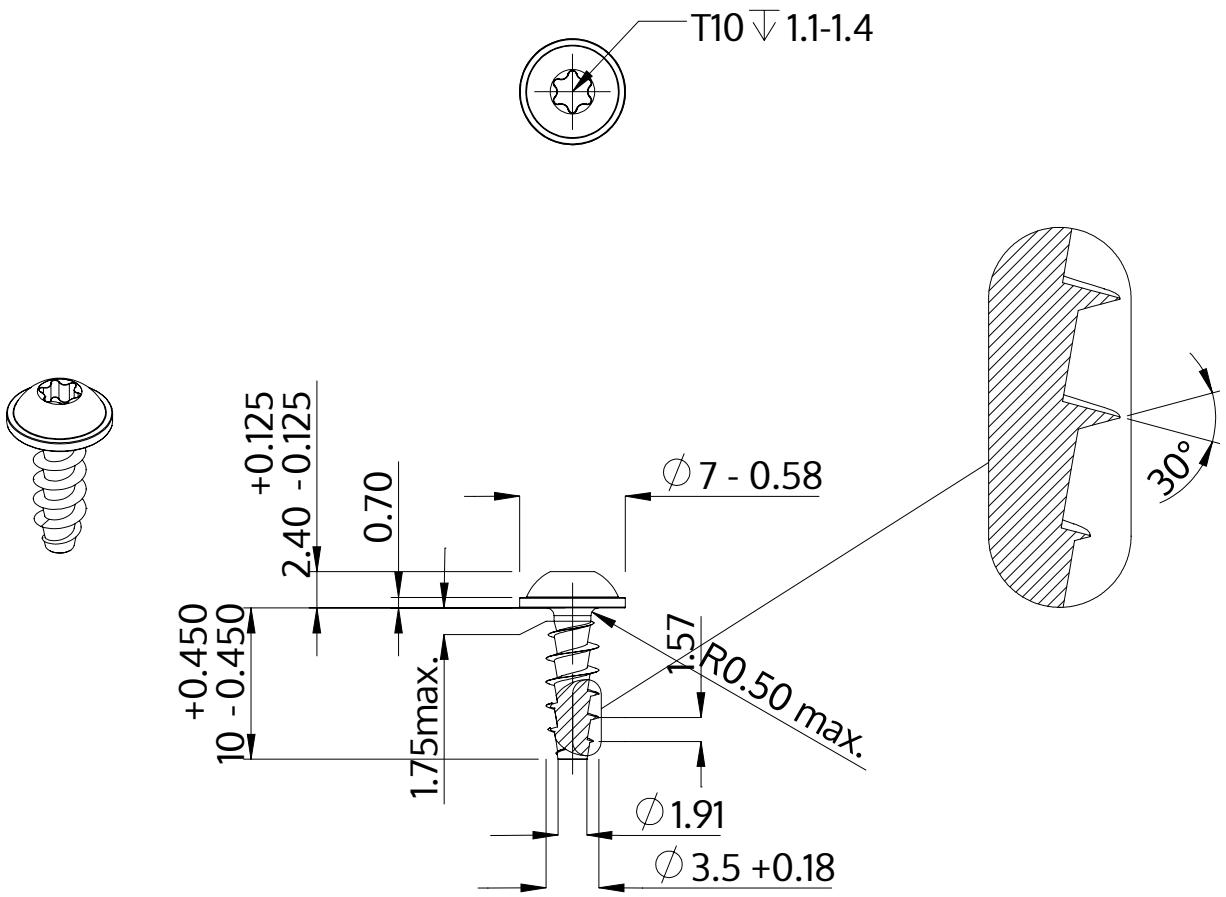

Описание	STP38A 3.5x10.0 - T10
Материал	сталь, упрочненная
Поверхность	ZnNi, черная пассивировка+отжиг+масло
Вес	0.734 kg / 1000 Штука

SCREWERK	**STP38A0350100B**	
Метрический чертеж A4	Шкала None:1	2024-04