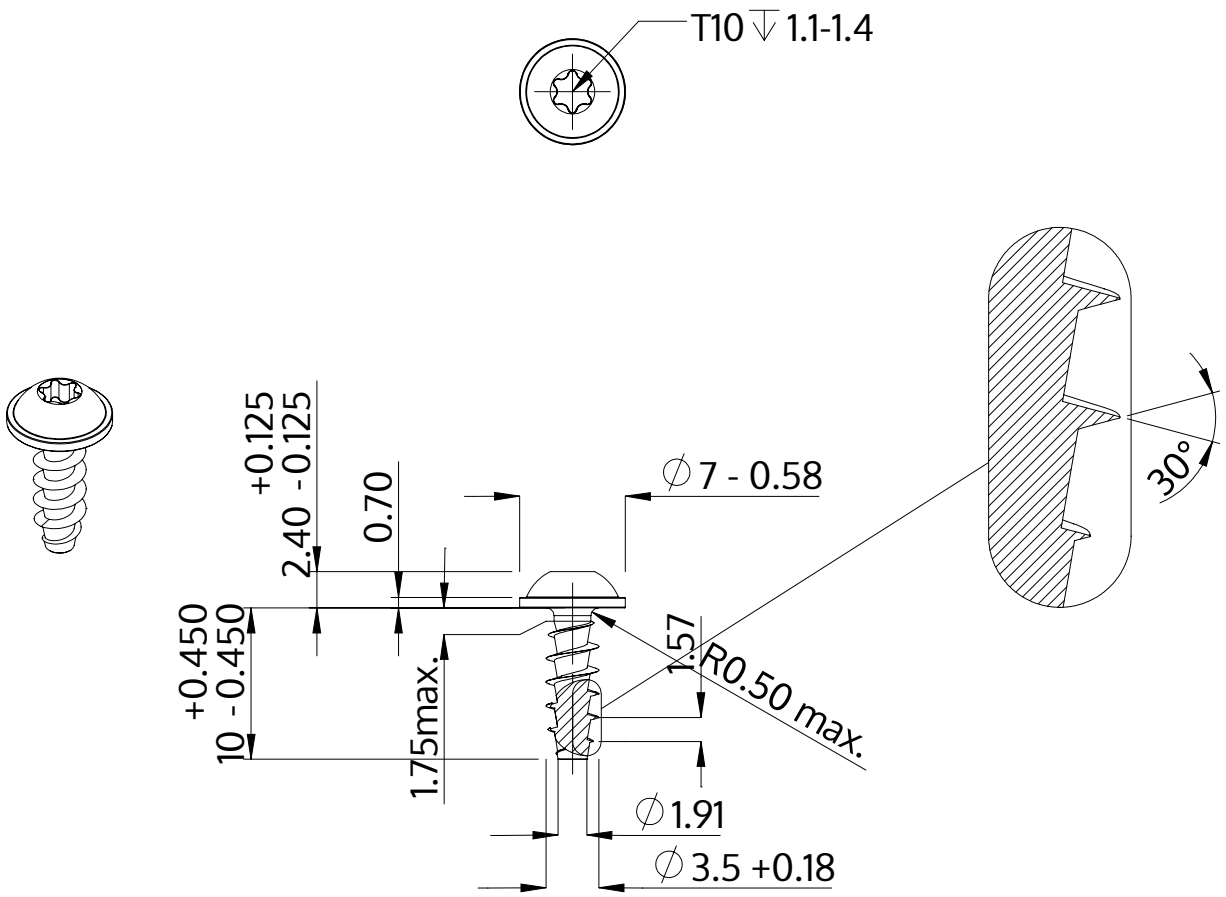


| | |
|---|---|
| Popis | STP38A 3.5x10.0 - T10 |
| Materiál | Temperovaná ocel |
| Povrch | ZiNi černá-pasivovaná+temperovaná+utěsněná |
| Hmotnost | 0.734 kg / 1000 Kus |

| | | |
|---|---|---|
| SCREWERK | **STP38A0350100B** | |
| Metric výkres A4 | Měřítko None:1 | 2024-04 |