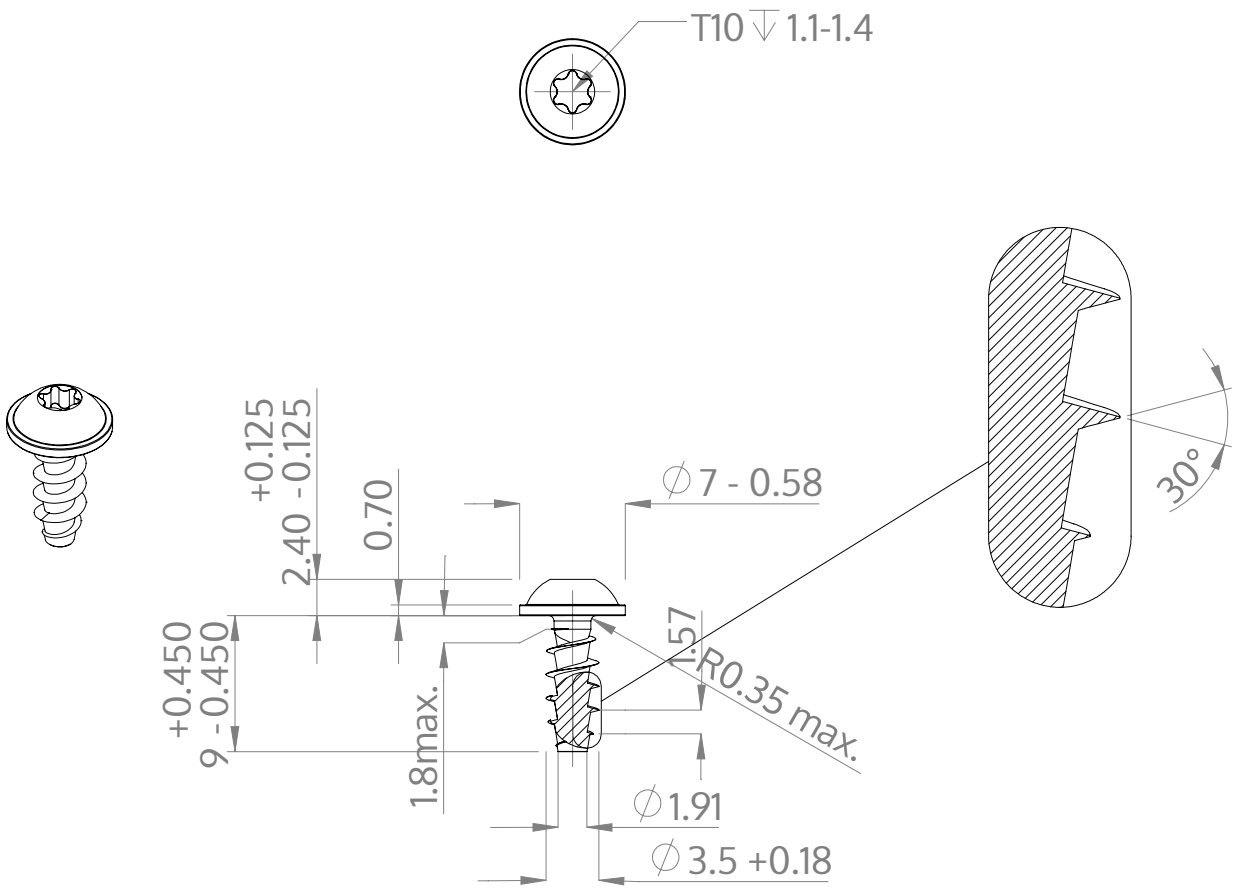

Beskrivning	STP38A 3.5x9.0 - T10
Material	stål, härdat
Yta	förzinkad 5-7 µm, härdad, blå/transparent passiviserad
Vikt	0.697 kg / 1000 styck

SCREWERK	**STP38A0350090S**	
Metrisk skiss A4	Skala 2:1	2025-04