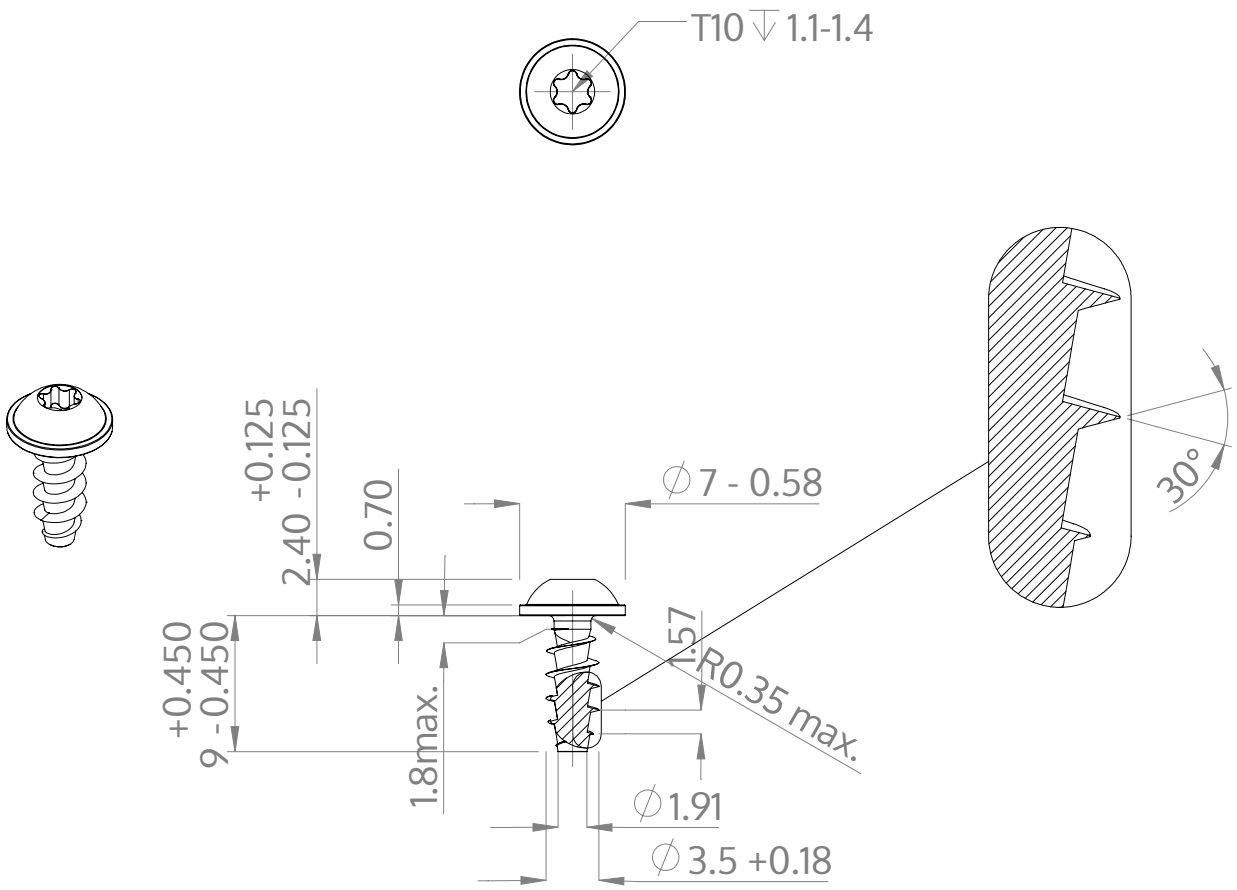

Description	STP38A 3.5x9.0 - T10
Matière	acier inoxydable A2
Surface	brillant décapé et passivé
Poids	0.697 kg / 1000 Unité

SCREWERK	**STP38A0350090E**	
Dessin métrique A4	Redimensionner 2:1	2025-04