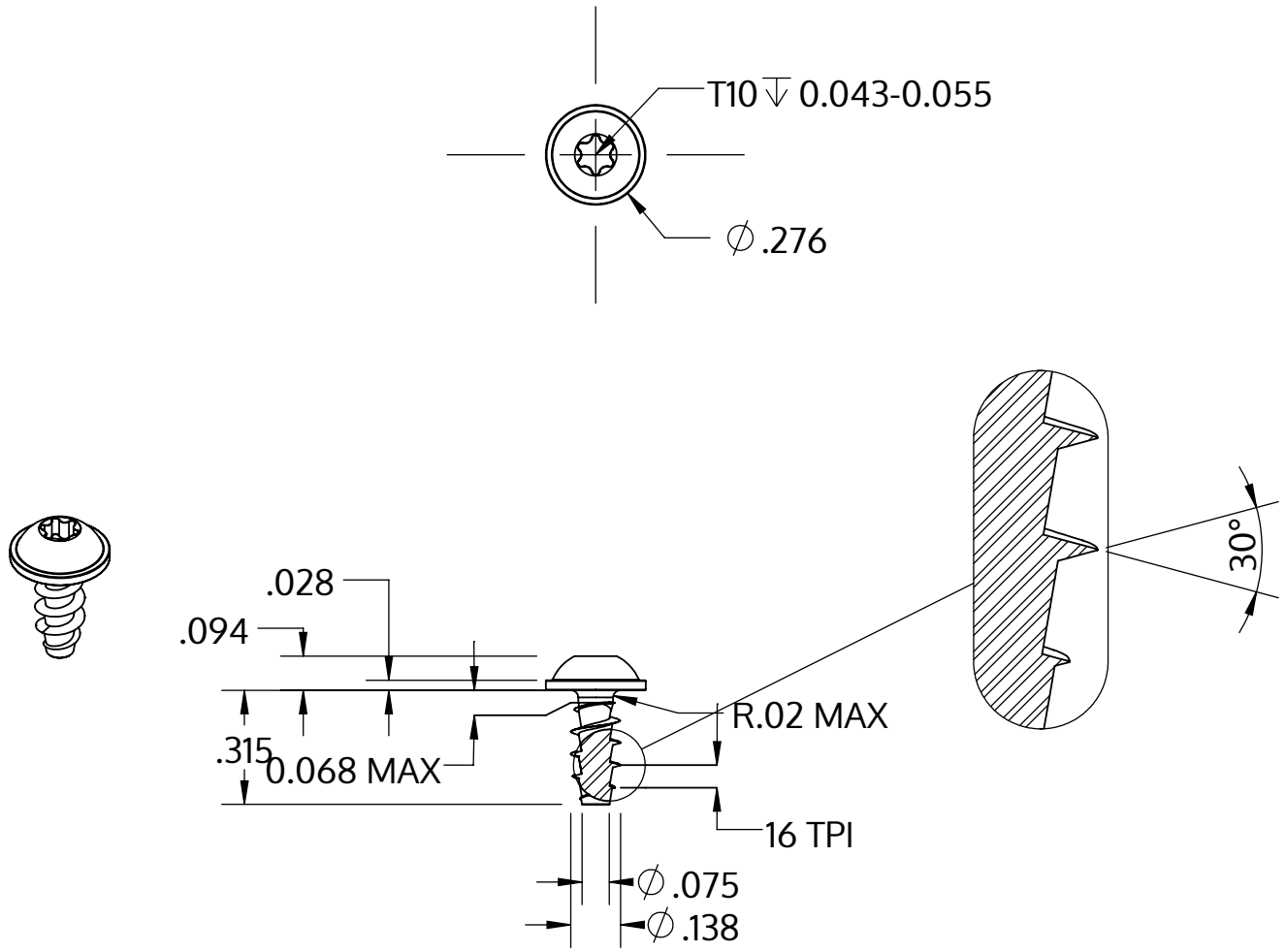

Metric size	M3.5 x 1.57 mm
US size (converted)	#6-16
	Tolerances [inch]
Length	+/- 0.017
Head diameter	+0 / -0.022
Head height	+/- 0.004
Thread diameter	+0.007 / -0

Descrição	STP38A 3.5x8.0 - T10
Material	inox A2
Superfície	Decapado e passivado
Peso	0.659 kg / 1000 peças

SCREWERK	**STP38A0350080E**	
_Zoll Zeichnung Größe A	Escala 2:1	2024-10