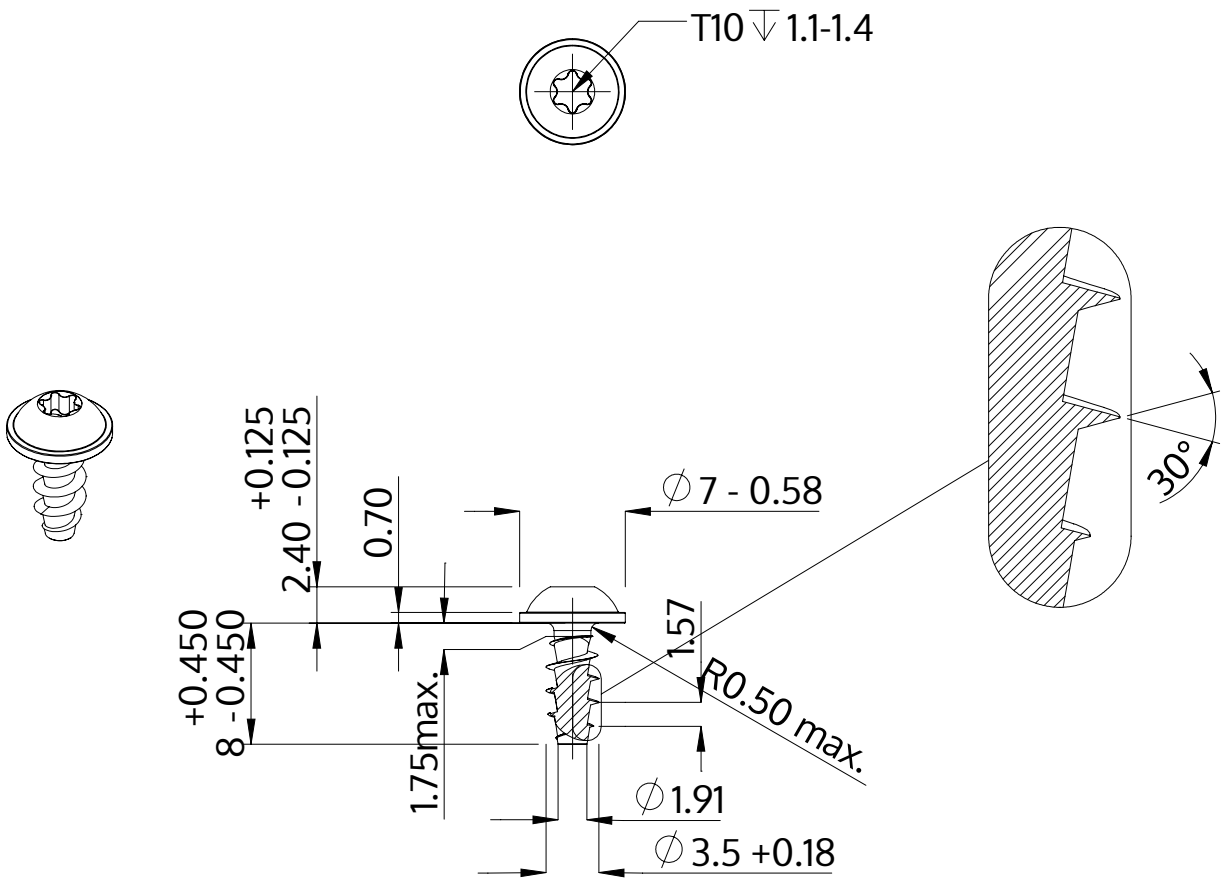

Descrição	STP38A 3.5x8.0 - T10
Material	aço, endurecido
Superfície	Zincado Niquelado Galvanizado, Passivado negro
Peso	0.659 kg / 1000 peças

SCREWERK	**STP38A0350080B**	
Desenho Métrico A4	Escala 2:1	2024-10