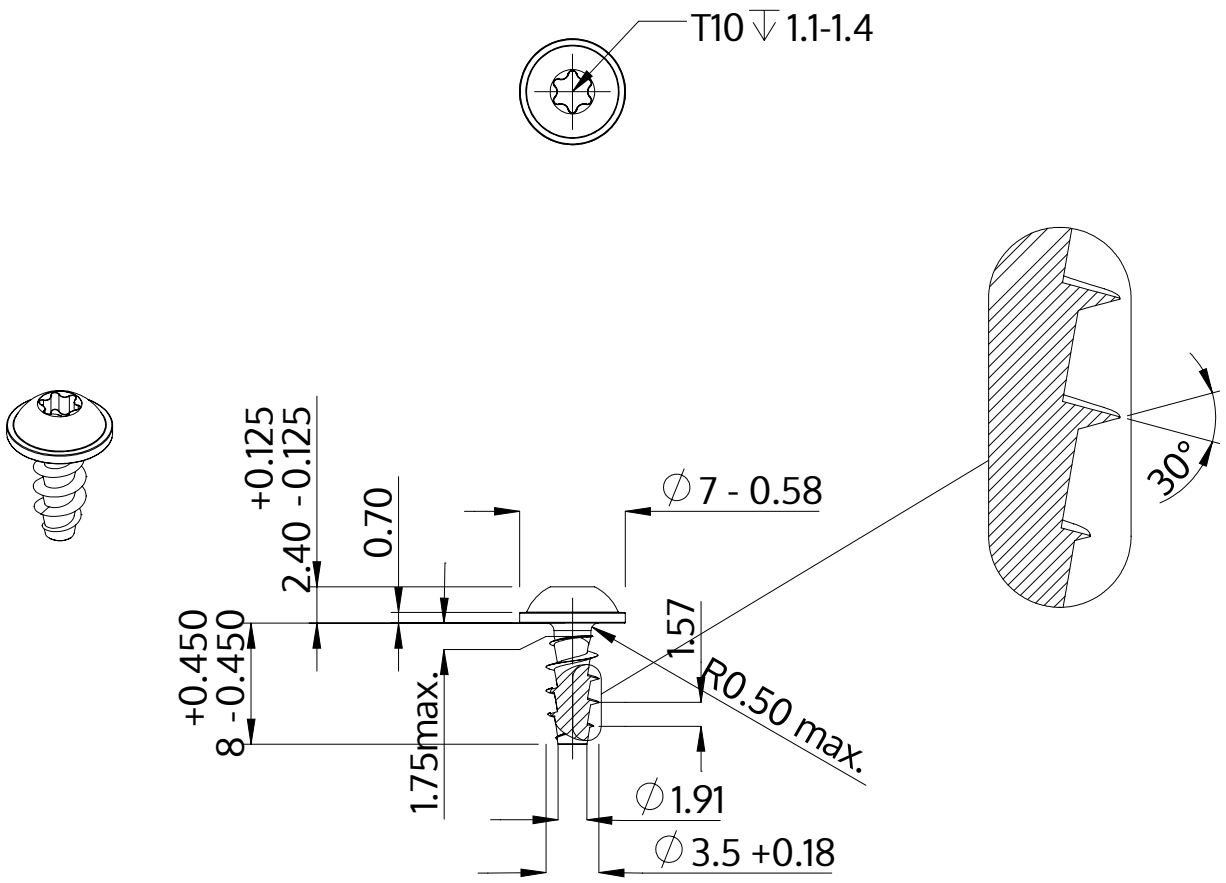

Beschrijving	STP38A 3.5x8.0 - T10
Materiaal	veredeld staal
Oppervlak	ZnNi zwart-gepassiveerd, getempert, verzegeld
Gewicht	0.659 kg / 1000 stuk

SCREWERK	**STP38A0350080B**	
Metrische tekening A4	Schaal None:1	2024-04