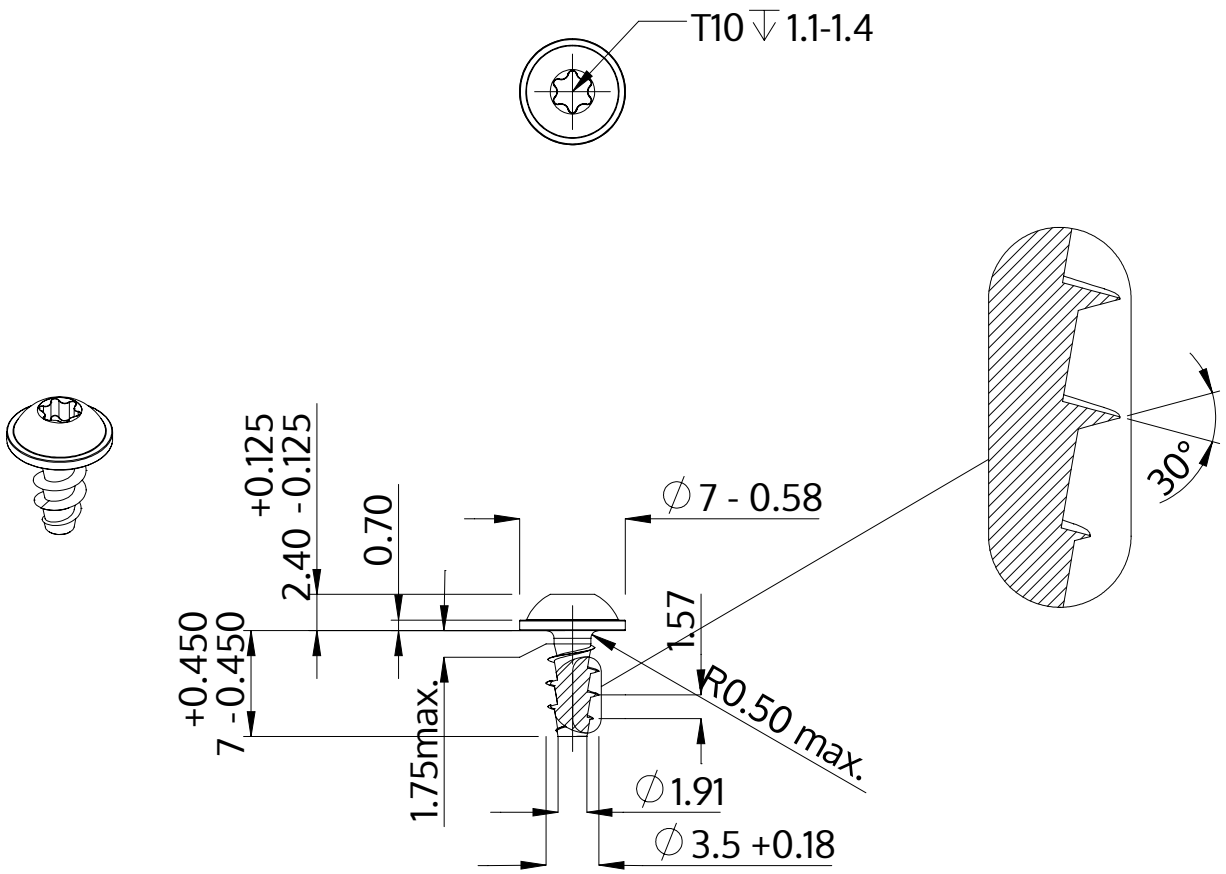

Description	STP38A 3.5x7.0 - T10
Matière	Acier,trempé et revenu
Surface	zinguée 5-7 µm,recuit, bleue / passivée avec transparence
Poids	0.622 kg / 1000 Unité

SCREWERK	**STP38A0350070S**	
Dessin métrique A4	Redimensionner None:1	2024-04