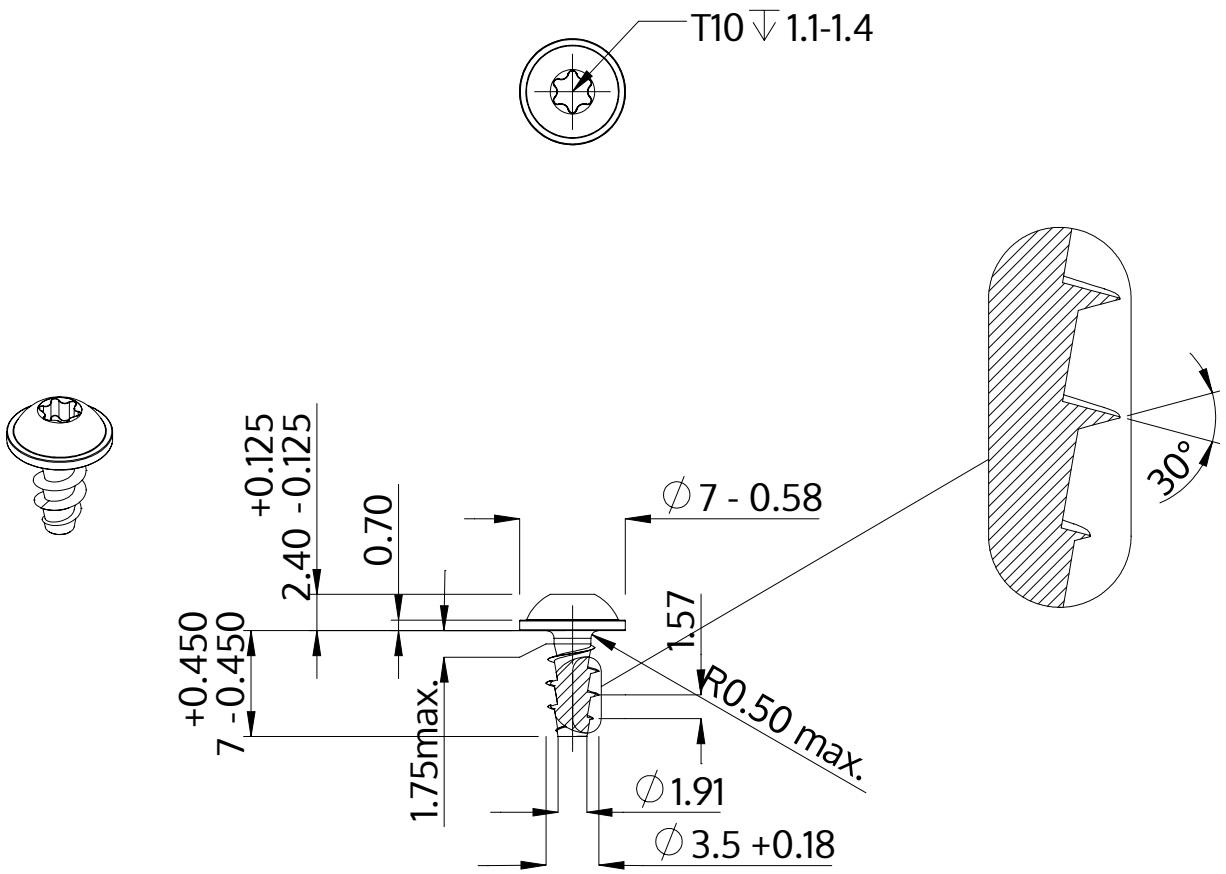

Описание	STP38A 3.5x7.0 - T10
Материал	Нержавеющая сталь A2
Поверхность	Светлый отжиг и пассивация
Вес	0.622 kg / 1000 Штука

SCREWERK	**STP38A0350070E**	
Метрический чертеж A4	Шкала 2:1	2024-10