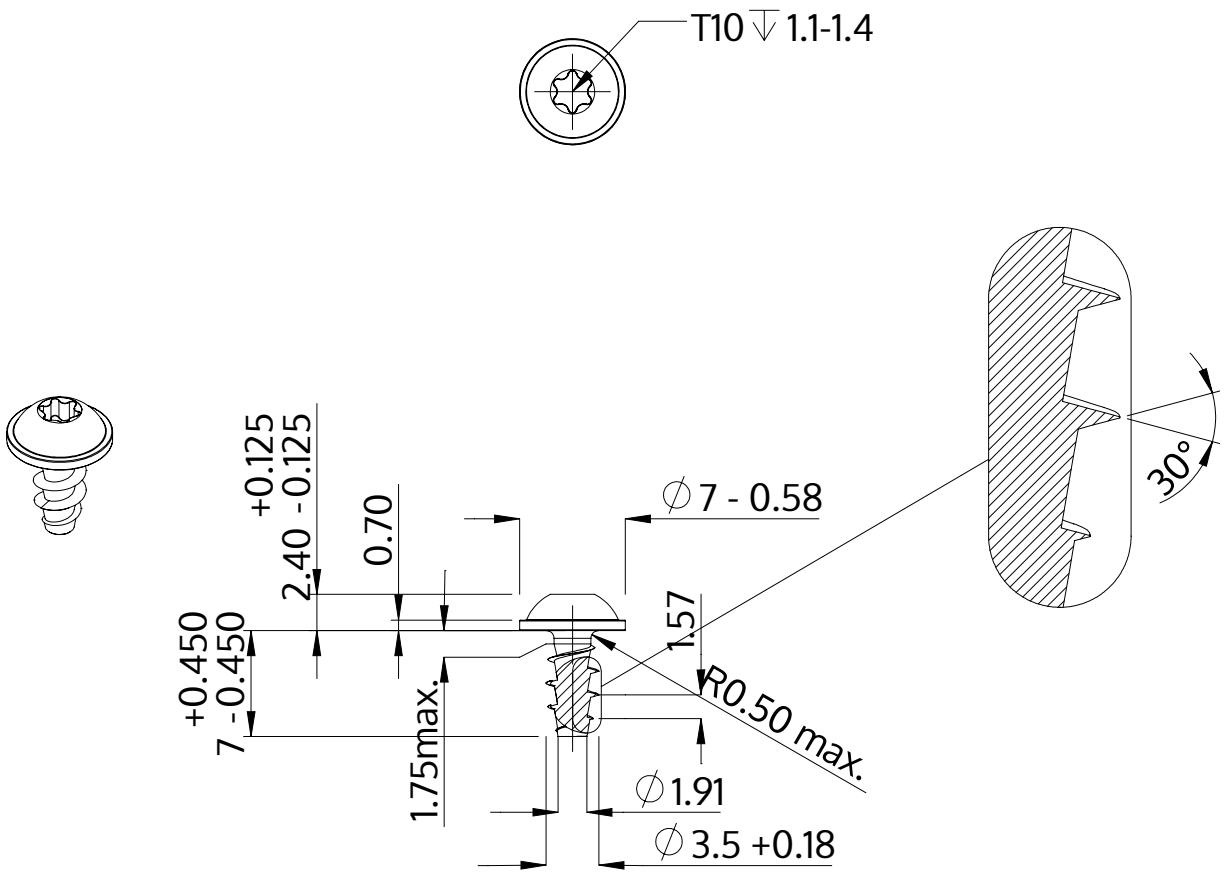

Descriere	STP38A 3.5x7.0 - T10
Material	oţel inoxidabil A2
Exterior	neacoperit, murat și pasivat
Greutate	0.622 kg / 1000 unități

SCREWERK	**STP38A0350070E**	
Desen metric A4	Scalarea None:1	2024-04