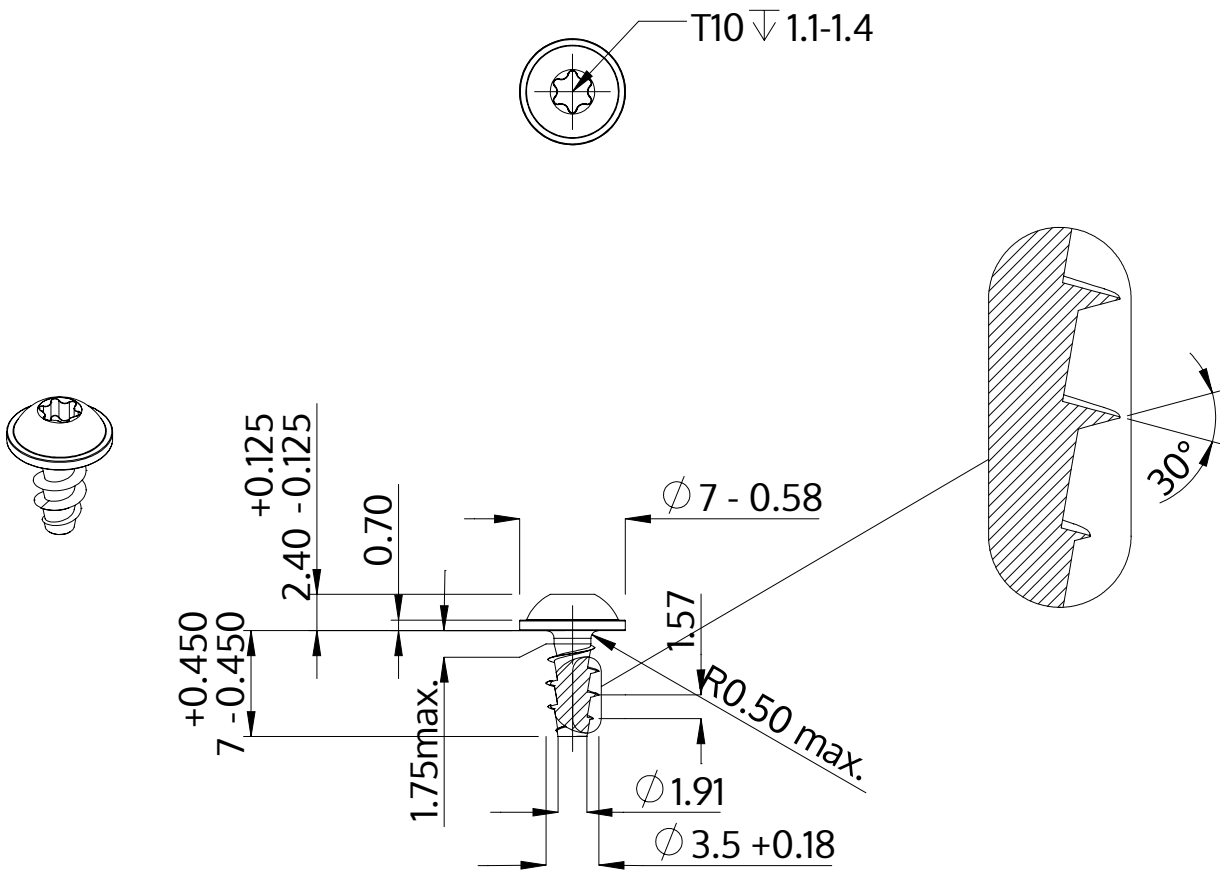

Descrição	STP38A 3.5x7.0 - T10
Material	inox A2
Superfície	Decapado e passivado
Peso	0.622 kg / 1000 peças

SCREWERK	**STP38A0350070E**	
Desenho Métrico A4	Escala None:1	2024-04