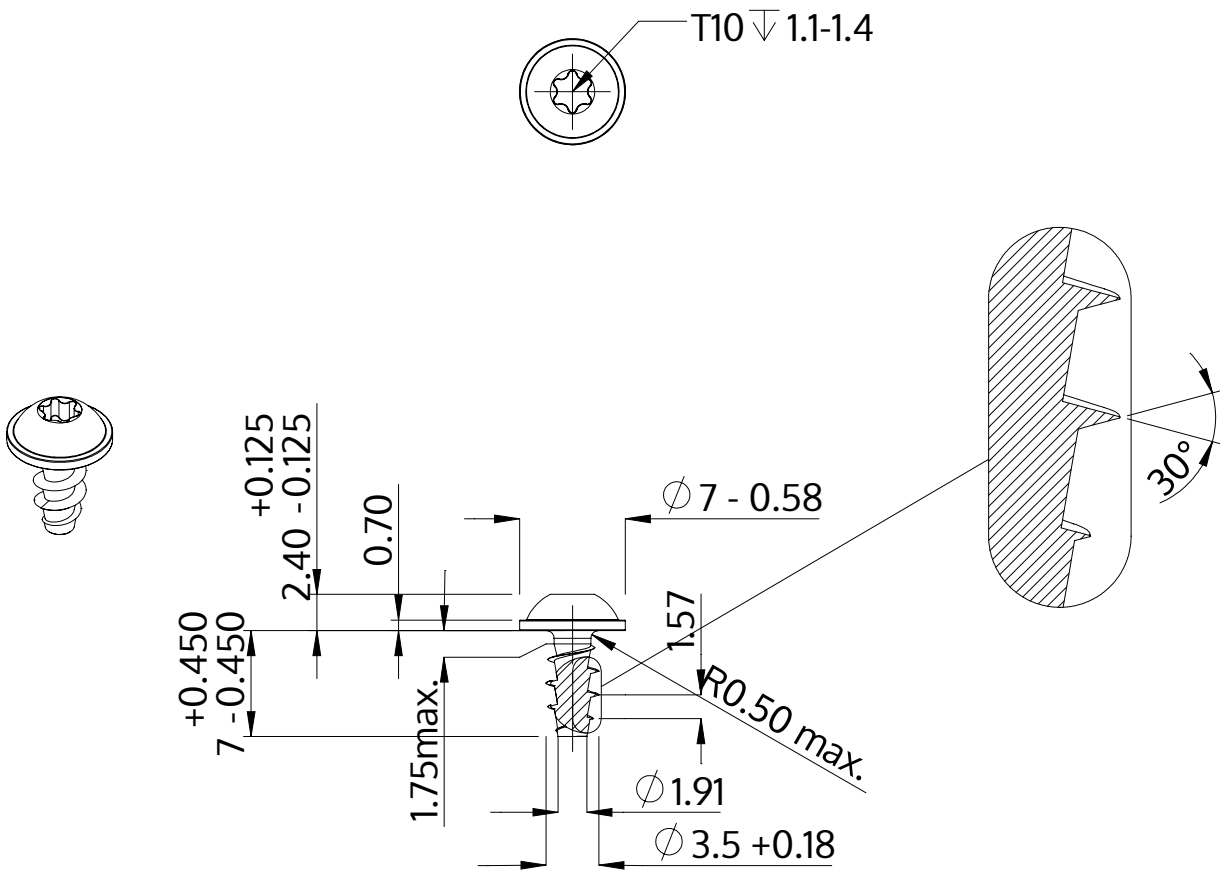

Descrizione	STP38A 3.5x7.0 - T10
Materiale	acciaio inossidabile A2
Superficie	bianco-decapato e passivato
Peso	0.622 kg / 1000 pezzi

SCREWERK	**STP38A0350070E**	
Disegno metrico A4	Scala None:1	2024-04