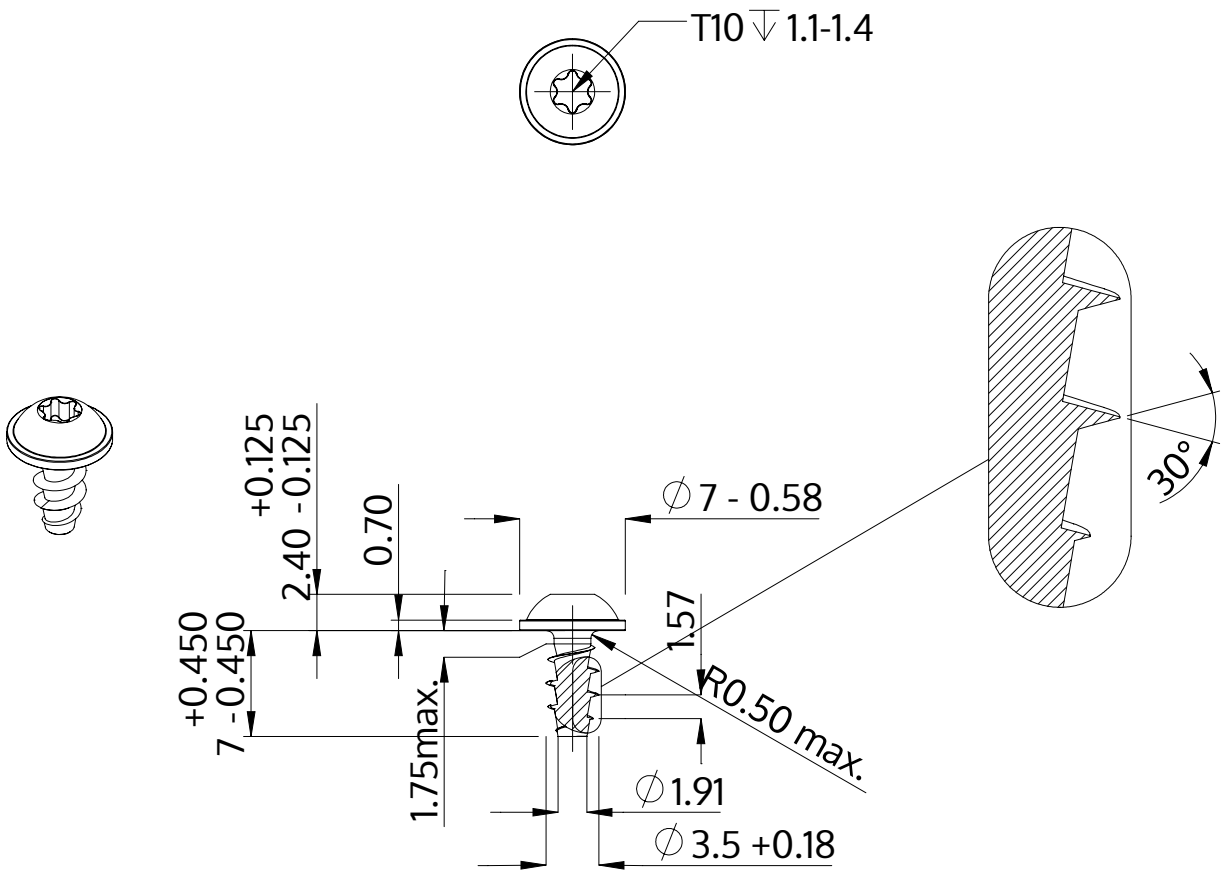

Описание	STP38A 3.5x7.0 - T10
Материал	стомана, закалена
Повърхност	цинково и никелово покритие, Черен, пасивиран, темпериран, херметизация
Тегло	0.622 kg / 1000 Бройка

SCREWERK	**STP38A0350070B**	
Метричен дизайн A4	Мащаб 2:1	2024-10